PROTIPOŽARNA IN PROTIVLOMNA VRATA

MASTER
SECURITY SOLUTIONS





PANTAL

PANTAL D.O.O.
Žnidarčičeva ulica 31, 5290 Šempeter pri Gorici
Telefonska številka: +386 5 33 53 200
Elektronski naslov: info@pantal.si

Vaše ideje - naše rešitve

Za vas smo dosegljivi od ponedeljka do petka med 8:00 in 12:00 ter med 13:00 in 16:30.

KAZALO

PREDSTAVITEV PODJETJA MASTER **3**

BARVE VRATNIH PLOŠČ **4**

VRATA Z VIDNIMI TEČAJI **5**

STANDARD 5
STANDARD T 7
EX3 9
EUROSOUND 11
FORZA 4 13
DUE ANTE SIMETRIČNA 15
DUE ANTE ASIMETRIČNA 17
OMNIA 19
ARCO 21
AK47 23

VRATA S SKRITIMI TEČAJI **25**

VELAR 25
VELAR T 27
FORZA 4 PRO 29
DUE ANTE SIMETRIČNA PRO 31
DUE ANTE ASIMETRIČNA PRO 33
OMNIA PRO 35

KLJUKE, POTEZALA IN DODATKI **37**

BARVE PODBOJEV **38**

PANTOGRAFIJA **39**

DIMENZIJE IN IZRAČUNI **40**

IZJAVA O OMEJITVI ODGOVORNOSTI

Vse informacije in podatki v tem katalogu so pripravljeni z največjo mero skrbnosti. Kljub temu obstaja možnost napak ali sprememb pri vnosu podatkov. Priporočamo, da pred naročilom ali nakupom točnost informacij preverite neposredno pri prodajalcu.

Katalog je zgolj informativne narave in ne predstavlja pravno zavezujoče ponudbe. Pridržujemo si pravico do sprememb izdelkov, tehničnih specifikacij, cen, pogojev in razpoložljivosti brez predhodnega obvestila. Prikazane slike in opisi so simbolični ter lahko odstopajo od dejanskih izdelkov.

Vse navedene cene izdelkov so v EUR in ne vključujejo davka na dodano vrednost (DDV).
Podjetje PANTAL ne prevzema odgovornosti za morebitne posledice, ki bi nastale zaradi uporabe informacij iz tega kataloga, če te niso v skladu z aktualnimi pogoji ali dejanskimi lastnostmi izdelkov.

Začetki podjetja **MASTER** segajo v leto 1978, ko sta kakovost izdelkov določali predvsem ročna spretnost in izkušnje posameznega delavca. Ta obrtniška tradicija je bila ohranjena in se sedaj prepleta z nenehnim raziskovanjem proizvodnih tehnologij in inovativnih materialov.

Vsak izdelek **MASTER** je plod te filozofije ter združuje slog, natančnost in varnost, kar še dodatno krepi njegovo vrednost. Podjetje ima pridobljen certifikat ISO 9001:2008, kakovost svojih protivlomnih vrat pa dokazuje s številnimi certifikati priznanih italijanskih in tujih inštitutov.



VRATA

Sistem MASTER omogoča izbiro blindiranih vrat, prilagojenih specifičnim potrebam in osebnemu okusu stranke.
Pri naročilu lahko glavne elemente vrat sestavite in prilagodite ter tako ustvarite unikatno rešitev po meri.

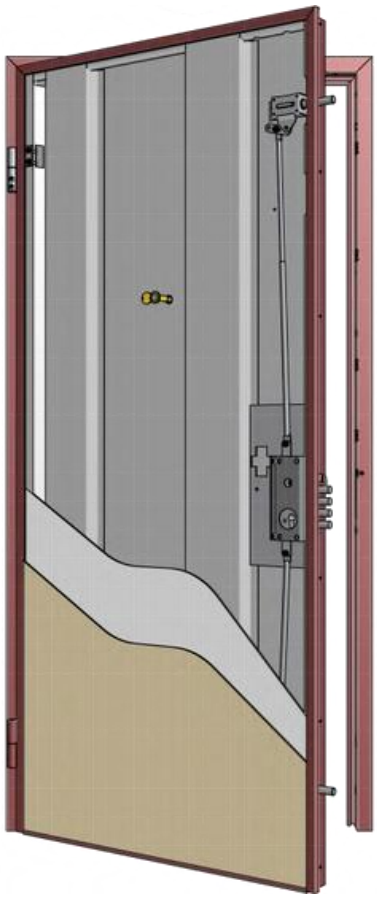

OKRASNE PLOŠČE

Vratne obloge so modularni elementi, ki oblečejo vratno konstrukcijo in jo uskladijo z ambientom, v katerega so vstavljena. Na voljo je širok izbor - gladke plošče, plošče s pantografom različnih debelin ter obloge, prilagojene specifičnim vrstam namestitve.

SISTEMI ZAKLEPANJA

Zanesljivost vrat temelji na kakovostnem zaklepanju. Izbirate lahko med različnimi vrstami ključavnic, prilagojenimi vašim potrebam po varnosti.
Vse ključavnice ustrezajo najvišjim zahtevam veljavnih standardov.

DODATKI IN KOMPONENTE

Prilagoditev se nadaljuje s široko paleto dodatkov - od ročajev do gumbov in kukal, ki so na voljo tudi v elektronski različici.
Na voljo v izvedbah: aluminij s srebrnim učinkom, polirani krom, saten krom in polirana medenina.

STANDARDNE BARVE PANELOV



NESTANDARDNE BARVE PANELOV • Tekstura

DEBELINA PANELOV 6 mm



Doplačilo za standardno dimenzijo panela	150 € / panel
Doplačilo za nestandardno dimenzijo panela	180 € / panel

NESTANDARDNE BARVE PANELOV • Kamen

DEBELINA PANELOV 6 mm

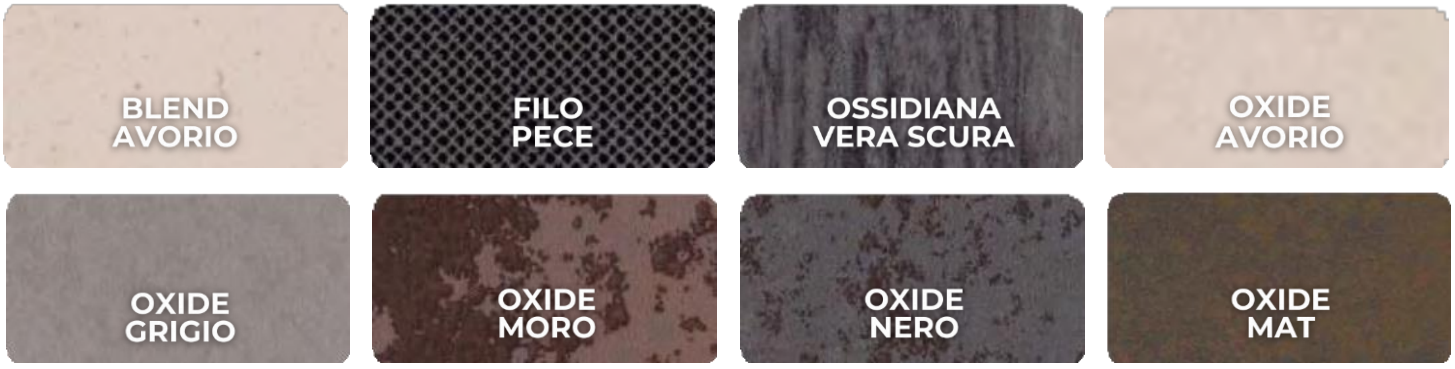

Doplačilo za standardno dimenzijo panela	1500 € / panel
Doplačilo za nestandardno dimenzijo panela	1700 € / panel

STANDARD

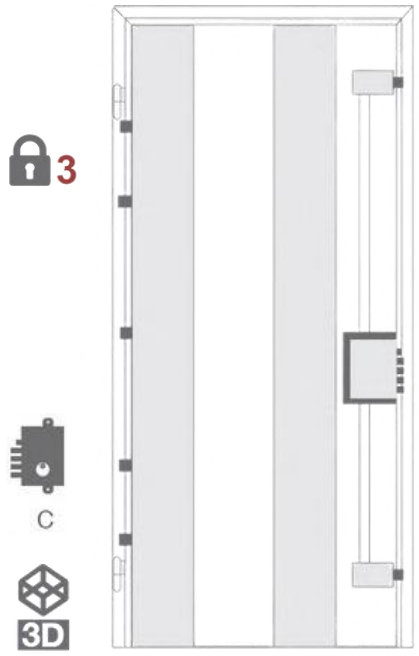

Vrata **STANDARD** so klasična protivlomna vrata z vidnimi tečaji za stanovanjsko vgradnjo.

PROTIVLOMNA ZAŠČITA
razred 3 po EN 1627 A2P H64

ZVOČNA IZOLATIVNOST
36 dB

TOPLOTNA IZOLATIVNOST
W/m²K 1,6

PREPUSTNOST ZRAKA
razred 1

ODPORNOST NA VETER
razred 5

VODOTESNOST
ni merjeno

PODOKVIR

• **MATERIAL**	pocinkano jeklo (UNI EN 10142) debeline 20/10 in teže 13 kg
• **PRITRDITEV**	8 nastavljivih nosilcev in stenski pritrdilni sistem z 8 kovinskimi pritrdilnimi nosilci

OKVIR

• **MATERIAL**	pocinkano jeklo (UNI EN 10142) debeline 20/10 in teže 12 kg
• **KONČNA OBDELAVA**	plastificirano barvanje
• **PRITRDITEV**	navpično in vodoravno z vijaki (8 kos)
• **TESNILO**	ob straneh

VRATNO KRILO

• **STRUKTURA**	pocinkana jeklena pločevina debeline 10/10, ojačana z dvemi profili v omega obliki, dodatna ojačitev pri ključavnici s ploščo debeline 30/10 in teže 55 kg
• **IZOLACIJA**	zvočno-izolativno polnilo
• **TEČAJI**	2 tečaja, ki sta 3D nastavljiva, zatič debeline 14 mm
• **STRANSKI PROFIL**	nerjavno jeklo z obodnim tesnilom
• **FIKSNI VIJAKI**	nadzor dviga (5 kos)
• **TESNILO**	nastavljivo talno tesnilo
• **OBLOGA**	okrasna plošča debeline 6 mm



STANDARD

HORIZONTALNI PREREZ

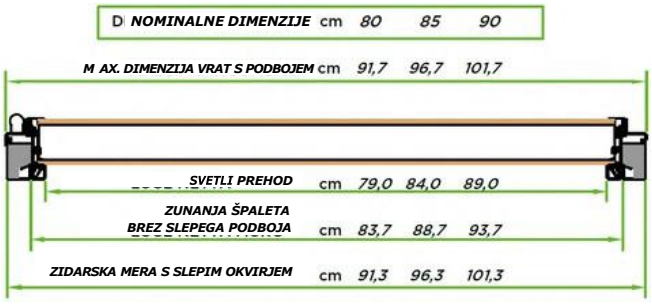

VERTIKALNI PREREZ



Stičišče okvirja / podokvirja

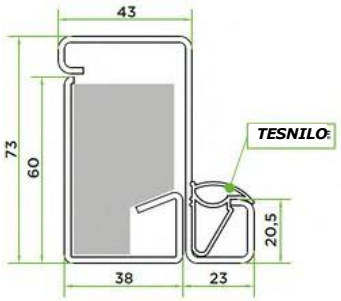

Kljuke

Standardne kljuke brez doplačila
iz aluminija v srebrni barvi



RIGA



84

Preostalo ponudbo kljuk si lahko ogledate na strani 37.

MOŽNOSTI

vključeno v ceno

• **KLJUKE**	kljuka + kljuka oz. kljuka + bunka iz aluminija v srebrni barvi
• **PANELI KRILA**	11 lesnih barv ali v beli RAL 9016 barvi
• **KRILO**	zunanji in notranji panel kril sta lahko različnih barv

OSNOVNA CENA

-
-

VKLJUČENO V OSNOVNO CENO

• podboj v črni RAL 9005 barvi	• okrasna plošča (debelina 6 mm)
• slepi okvir (surov)	• več-točkovni zaklepni mehanizem
• krilo	• varnostni cilindrični vložek
• okvir krila v črni RAL 9005 barvi	• tesnila
• 3D tečaji (2 kos)	• kukalo
• kljuke v ALU srebrni	• izolacija

DODATKI

doplačilo

OPOMBE

- *V primeru, da stranka ne želi kukala se cena vrat ne spremeni, prav tako v primeru, če stranka vgradi sama kukalo (samo luknja).*
- *V primeru, da so vrata višja od 2300 mm zidarske višine je potrebno obvezno dodati tretje nasadilo (doplačilo).*

STANDARD T

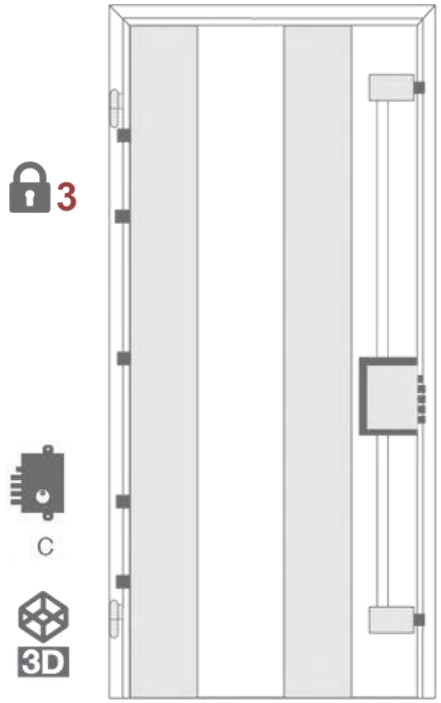

Vrata **STANDARD T** so klasična protivlomna vrata z vidnimi tečaji za stanovanjsko vgradnjo, z izboljšano toplotno in zvočno izolacijo.

PROTIVLOMNA ZAŠČITA
razred 3 po EN 1627 A2P H64

ZVOČNA IZOLATIVNOST
40 dB

TOPLOTNA IZOLATIVNOST
W/m²K 1,3

PREPUSTNOST ZRAKA
razred 1

ODPORNOST NA VETER
razred 5

VODOTESNOST
ni merjeno

PODOKVIR

• **MATERIAL**	pocinkano jeklo (UNI EN 10142) debeline 20/10 in teže 13 kg
• **PRITRDITEV**	8 nastavljivih nosilcev in stenski pritrdilni sistem z 8 kovinskimi pritrdilnimi nosilci

OKVIR

• **MATERIAL**	pocinkano jeklo (UNI EN 10142) debeline 20/10 in teže 12 kg
• **KONČNA OBDELAVA**	plastificirano barvanje
• **PRITRDITEV**	navpično in vodoravno z vijaki (8 kos)
• **TESNILO**	ob straneh

VRATNO KRILO

• **STRUKTURA**	pocinkana jeklena pločevina debeline 10/10, ojačana z dvemi profili v obliki omega ter dodatna ojačitev pri ključavnici s ploščo debeline 30/10 in teže 55 kg
• **IZOLACIJA**	zvočno-izolativno polnilo
• **TEČAJI**	2 tečaja, ki sta 3D nastavljiva, zatič debeline 14 mm
• **STRANSKI PROFIL**	nerjavno jeklo z obodnim tesnilom
• **FIKSNI VIJAKI**	nadzor dviga (5 kos)
• **TESNILO**	nastavljivo talno tesnilo
• **OBLOGA**	okrasna plošča debeline 6 mm



STANDARD T

HORIZONTALNI PREREZ

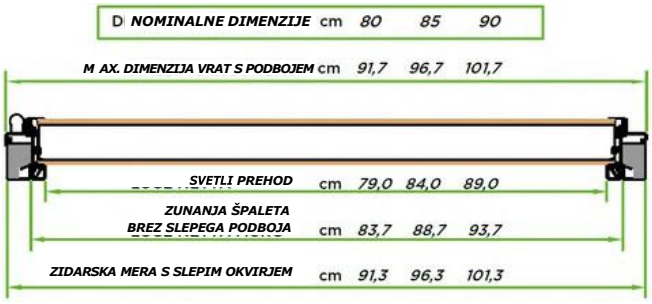

VERTIKALNI PREREZ



Stičišče okvirja / podokvirja

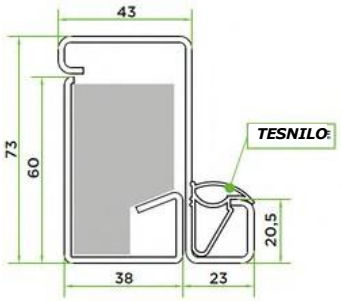

Kljuke

Standardne kljuke brez doplačila
iz aluminija v srebrni barvi



RIGA



84

Preostalo ponudbo kljuk si lahko ogledate na strani 37.

MOŽNOSTI

vključeno v ceno

• **KLJUKE**	kljuka + kljuka oz. kljuka + bunka iz aluminija v srebrni barvi
• **PANELI KRILA**	11 lesnih barv ali v beli RAL 9016 barvi
• **KRILO**	zunanji in notranji panel kril sta lahko različnih barv

OSNOVNA CENA

•

•

VKLJUČENO V OSNOVNO CENO

• podboj v črni RAL 9005 barvi	• okrasna plošča (debelina 6 mm)
• slepi okvir (surov)	• več-točkovni zaklepni mehanizem
• krilo	• varnostni cilindrični vložek
• okvir krila v črni RAL 9005 barvi	• tesnila
• 3D tečaji (2 kos)	• kukalo
• kljuke v ALU srebrni	• izolacija

DODATKI

doplačilo

OPOMBE

- *V primeru, da stranka ne želi kukala se cena vrat ne spremeni, prav tako v primeru, če stranka vgradi sama kukalo (samo luknja).*
- *V primeru, da so vrata višja od 2300 mm zidarske višine je potrebno obvezno dodati tretje nasadilo (doplačilo).*

EX3

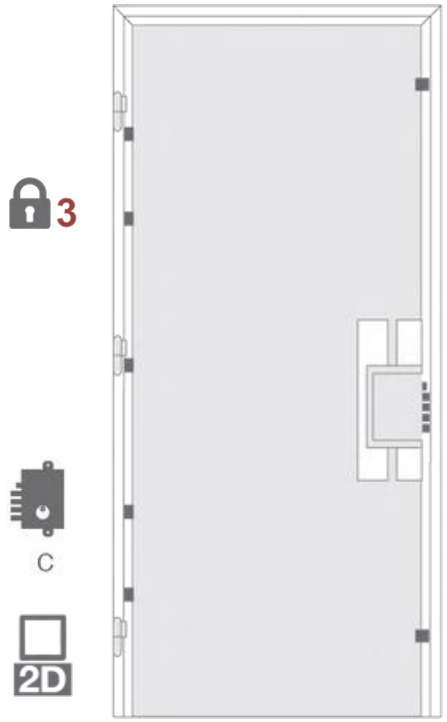

Požarna in protivlomna vrata **EX3** z vidnimi tečaji, namenjena za novogradnje kot tudi adaptacije objektov.

PROTIVLOMNA ZAŠČITA
razred 3 po EN 1627 A2P H64

ZVOČNA IZOLATIVNOST
39 dB

TOPLOTNA IZOLATIVNOST
W/m²K 1,4

PREPUSTNOST ZRAKA
razred 1

ODPORNOST NA VETER
ni merjeno

VODOTESNOST
ni merjeno

POŽARNA ZAŠČITA
EI30 SA po EN 1634 (certifikat ZAG 0472/09)

PODOKVIR

• **MATERIAL**	pocinkano jeklo (UNI EN 10142) debeline 20/10 in teže 13 kg
• **PRITRDITEV**	8 nastavljivih nosilcev in stenski pritrdilni sistem z 8 kovinskimi pritrdilnimi nosilci

OKVIR

• **MATERIAL**	pocinkano jeklo (UNI EN 10142) debeline 20/10 in teže 12 kg
• **KONČNA OBDELAVA**	plastificirano barvanje
• **PRITRDITEV**	navpično in vodoravno z vijaki (8 kos)
• **TESNILO**	na 3 straneh

VRATNO KRILO

• **STRUKTURA**	pocinkana jeklena pločevina debeline 10/10, ojačana z dvemi profili v obliki omega ter dodatna ojačitev pri ključavnici s ploščo debeline 30/10
• **IZOLACIJA**	kamena volna
• **TEČAJI**	3 tečaji, ki so 2D nastavljivi, zatič debeline 10 mm
• **STRANSKI PROFIL**	nerjavno jeklo z obodnim tesnilom
• **FIKSNI VIJAKI**	nadzor dviga (5 kos)
• **TESNILO**	nastavljivo talno tesnilo
• **OBLOGA**	okrasna plošča debeline 6 mm



EX3

HORIZONTALNI PREREZ



VERTIKALNI PREREZ



Stičišče okvirja / podokvirja

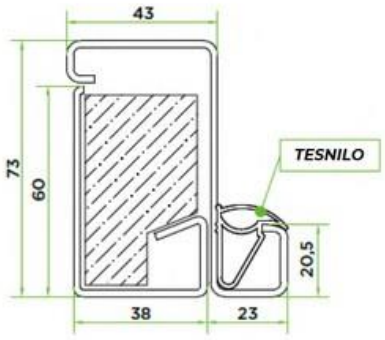

Kljuke

Standardne kljuke brez doplačila
iz aluminija v srebrni barvi



RIGA



84

Preostalo ponudbo kljuk si lahko ogledate na strani 37.

MOŽNOSTI

vključeno v ceno

• **KLJUKE**	kljuka + kljuka oz. kljuka + bunka iz aluminija v srebrni barvi
• **PANELI KRILA**	11 lesnih barv ali v beli RAL 9016 barvi
• **KRILO**	zunanji in notranji panel kril sta lahko različnih barv
• **PODBOJ / OKVIR**	v črni RAL 9005 ali beli RAL 9010 barvi

OSNOVNA CENA

•

•

•

VKLJUČENO V OSNOVNO CENO

• podboj v črni RAL 9005 barvi	• okrasna plošča (debelina 6 mm)
• slepi okvir (surov)	• več-točkovni zaklepni mehanizem
• krilo	• varnostni cilindrični vložek
• okvir krila v črni RAL 9005 barvi	• tesnila
• 2D tečaji (3 kos)	• kukalo
• kljuke v ALU srebrni	• izolacija in zvočna izolacija

DODATKI

doplačilo

OPOMBE

- *V primeru, da stranka ne želi kukala se cena vrat ne spremeni, prav tako v primeru, če stranka vgradi sama kukalo (samo luknja).*
- *Največja možna zidarska dimenzija: 1100 x 2300mm*
- *Najmanjša možna nominalna dimenzija: 710 x 1680 mm*
- *Vrata so namenjena notranji uporabi, v primeru zunanje uporabe certifikat za protipožarnost preneha veljati.*

EUROSOUND

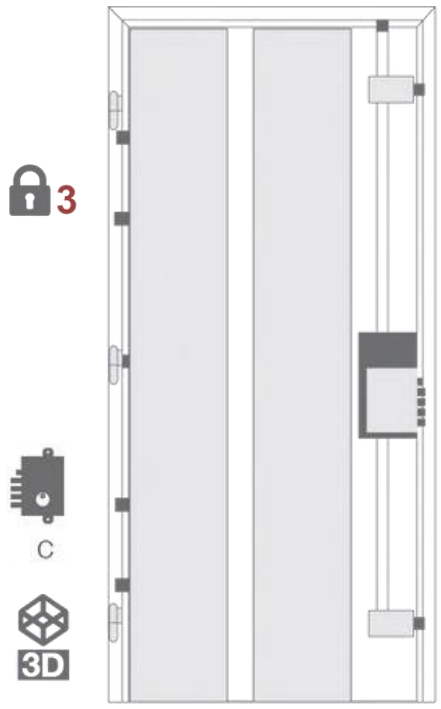

Vrata **EUROSOUND** so protivlomna vrata z vidnimi tečaji in z izboljšano zvočno izolacijo (do 45 dB), primerna za stanovanjsko vgradnjo.

PROTIVLOMNA ZAŠČITA
razred 3 po EN 1627

ZVOČNA IZOLATIVNOST
45 dB

TOPLOTNA IZOLATIVNOST
W/m²K 1,5

PREPUSTNOST ZRAKA
razred 1

ODPORNOST NA VETER
razred 5

VODOTESNOST
ni merjeno

PODOKVIR

• **MATERIAL**	pocinkano jeklo (UNI EN 10142) debeline 20/10 in teže 15 kg
• **PRITRDITEV**	8 nastavljivih nosilcev in stenski pritrdilni sistem z 8 kovinskimi pritrdilnimi nosilci

OKVIR

• **MATERIAL**	pocinkano jeklo (UNI EN 10142) debeline 20/10 in teže 15 kg
• **KONČNA OBDELAVA**	plastificirano barvanje
• **PRITRDITEV**	navpično in vodoravno z vijaki (8 kos)
• **TESNILO**	na 3 straneh (akustični tip)

VRATNO KRILO

• **STRUKTURA**	pocinkana jeklena pločevina ojačana z dvemi profili v obliki omega ter dodatna ojačitev pri ključavnici s ploščo debeline 30/10 in teže 85 kg
• **IZOLACIJA**	zvočno-izolativno polnilo
• **TEČAJI**	3 tečaji, ki so 3D nastavljivi, zatič debeline 14 mm
• **STRANSKI PROFIL**	pocinkana pločevina v PVC na zunanji strani z obodnim tesnilom
• **FIKSNI VIJAKI**	nadzor dviga (5 kos)
• **TESNILO**	nastavljivo talno tesnilo
• **OBLOGA**	okrasna plošča debeline 6 mm



EUROSOUND

HORIZONTALNI PREREZ



VERTIKALNI PREREZ



Stičišče okvirja / podokvirja

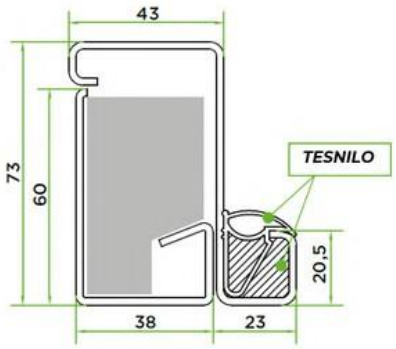

Kljuke

Standardne kljuke brez doplačila
iz aluminija v srebrni barvi



RIGA



84

Preostalo ponudbo kljuk si lahko ogledate na strani 37.

MOŽNOSTI

vključeno v ceno

• **KLJUKE**	kljuka + kljuka oz. kljuka + bunka iz aluminija v srebrni barvi
• **PANELI KRILA**	11 lesnih barv ali v beli RAL 9016 barvi
• **KRILO**	zunanji in notranji panel kril sta lahko različnih barv

OSNOVNA CENA

-
-

VKLJUČENO V OSNOVNO CENO

• podboj v črni RAL 9005 barvi	• okrasna plošča (debelina 6 mm)
• slepi okvir (surov)	• več-točkovni zaklepni mehanizem
• krilo	• varnostni cilindrični vložek
• okvir krila v črni RAL 9005 barvi	• tesnila
• 3D tečaji (3 kos)	• kukalo
• kljuke v ALU srebrni	• izolacija

DODATKI

doplačilo

OPOMBE

- *V primeru, da stranka ne želi kukala se cena vrat ne spremeni, prav tako v primeru, če stranka vgradi sama kukalo (samo luknja).*

FORZA 4 (F4)

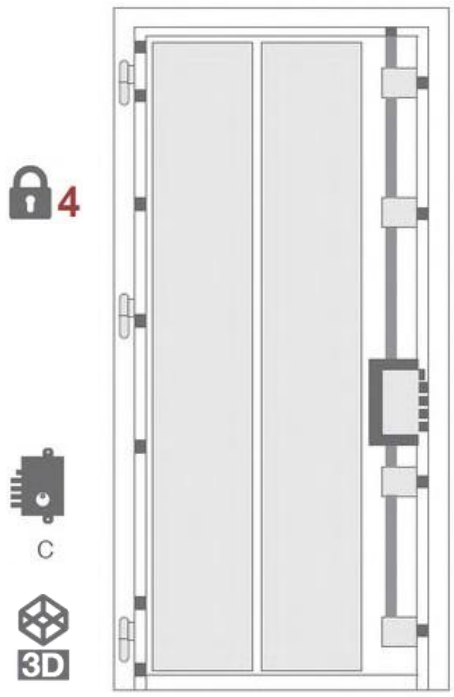

Vrata **FORZA 4** so protivlomna vrata z vidnimi tečaji in z varnostno stopnjo 4, ki zagotavljajo najvišjo raven zaščite za stanovanjske objekte.

PROTIVLOMNA ZAŠČITA
razred 4 po ENV 1627-1

ZVOČNA IZOLATIVNOST
41 dB

TOPLOTNA IZOLATIVNOST
W/m²K 1,4

PREPUSTNOST ZRAKA
razred 4

ODPORNOST NA VETER
razred 5

VODOTESNOST
brez, max. 7A

PODOKVIR

• **MATERIAL**	pocinkano jeklo (UNI EN 10142) debeline 20/10 in teže 12 kg
• **PRITRDITEV**	10 nastavljivih nosilcev in stenski pritrdilni sistem z 10 kovinskimi pritrdilnimi nosilci

OKVIR

• **MATERIAL**	pocinkano jeklo (UNI EN 10142) debeline 20/10, ojačan s kvadratnim železom na 3 straneh, dodatna ojačitev pri ključavnici, teža 25 kg
• **KONČNA OBDELAVA**	plastificirano barvanje
• **PRITRDITEV**	navpično in vodoravno z vijaki (10 kos)
• **TESNILO**	na 3 straneh

VRATNO KRILO

• **STRUKTURA**	pocinkana jeklena pločevina debeline 15/10, ojačana z dvemi profili v obliki omega ter dodatna ojačitev pri ključavnici s ploščo debeline 30/10, teža 75 kg
• **IZOLACIJA**	kamena volna z zvočno izolativnostjo
• **TEČAJI**	3 tečaji, ki so 3D nastavljivi, zatič debeline 14 mm
• **STRANSKI PROFIL**	pocinkana pločevina v PVC na zunanji strani z obodnim tesnilom
• **FIKSNI VIJAKI**	nadzor dviga (5 kos)
• **TESNILO**	nastavljivo talno tesnilo
• **OBLOGA**	okrasna plošča debeline 6 mm



FORZA 4 (F4)

HORIZONTALNI PREREZ



VERTIKALNI PREREZ



Stičišče okvirja / podokvirja

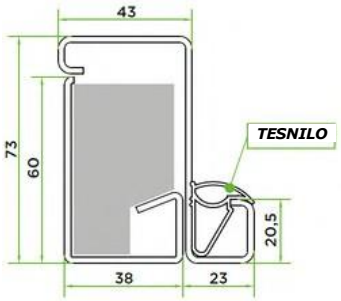

Kljuke

Standardne kljuke brez doplačila
iz aluminija v srebrni barvi



RIGA



84

Preostalo ponudbo kljuk si lahko ogledate na strani 37.

MOŽNOSTI

vključeno v ceno

• **KLJUKE**	kljuka + kljuka oz. kljuka + bunka iz aluminija v srebrni barvi
• **PANELI KRILA**	11 lesnih barv ali v beli RAL 9016 barvi
• **KRILO**	zunanji in notranji panel kril sta lahko različnih barv

OSNOVNA CENA

-
-

VKLJUČENO V OSNOVNO CENO

• podboj v črni RAL 9005 barvi	• okrasna plošča (debelina 6 mm)
• slepi okvir (surov)	• več-točkovni zaklepni mehanizem
• krilo	• varnostni cilindrični vložek
• okvir krila v črni RAL 9005 barvi	• tesnila
• 3D tečaji (3 kos)	• kukalo
• kljuke v ALU srebrni	• izolacija

DODATKI

doplačilo

OPOMBE

- *V primeru, da stranka ne želi kukala se cena vrat ne spremeni, prav tako v primeru, če stranka vgradi sama kukalo (samo luknja).*
- *Ključavnica je zaščitena z vlečenim litom ter manganovo folijo na zunanji strani.*

DUE ANTE SIMETRIČNA

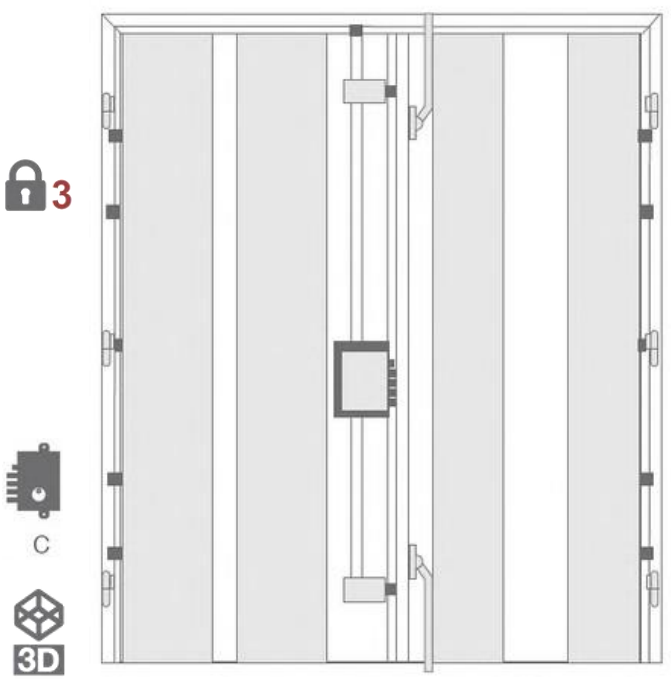

Dvokrilna protivlomna vrata **DUE ANTE** z vidnimi tečaji in simetričnimi krili za vhod v večje ali reprezentativne prostore.

PROTIVLOMNA ZAŠČITA
razred 3 po EN 1627

ZVOČNA IZOLATIVNOST
28 dB

TOPLOTNA IZOLATIVNOST
W/m²K 1,6

PREPUSTNOST ZRAKA
razred 1

ODPORNOST NA VETER
ni merjeno

VODOTESNOST
ni merjeno

PODOKVIR

• **MATERIAL**	pocinkano jeklo (UNI EN 10142) debeline 20/10 in teže 18 kg
• **PRITRDITEV**	8 nastavljivih nosilcev in stenski pritrdilni sistem z 8 kovinskimi pritrdilnimi nosilci

OKVIR

• **MATERIAL**	pocinkano jeklo (UNI EN 10142) debeline 20/10, ojačan s kvadratnim železom na 3 straneh, dodatna ojačitev pri ključavnici, teža 25 kg
• **KONČNA OBDELAVA**	plastificirano barvanje
• **PRITRDITEV**	navpično in vodoravno z vijaki (10 kos)
• **TESNILO**	na 3 straneh

VRATNO KRILO

• **STRUKTURA**	pocinkana jeklena pločevina debeline 15/10, ojačana z dvemi profili v obliki omega ter dodatna ojačitev pri ključavnici s ploščo debeline 30/10, teža 65+40 kg
• **IZOLACIJA**	zvočno-izolativno polnilo
• **TEČAJI**	3+3 tečaji, ki so 3D nastavljivi, zatič debeline 14 mm
• **STRANSKI PROFIL**	pocinkana pločevina v PVC na zunanji strani z obodnim tesnilom
• **FIKSNI VIJAKI**	nadzor dviga (10 kos)
• **TESNILO**	nastavljivo talno tesnilo
• **OBLOGA**	okrasna plošča debeline 6 mm



DUE ANTE SIMETRIČNA

HORIZONTALNI PREREZ

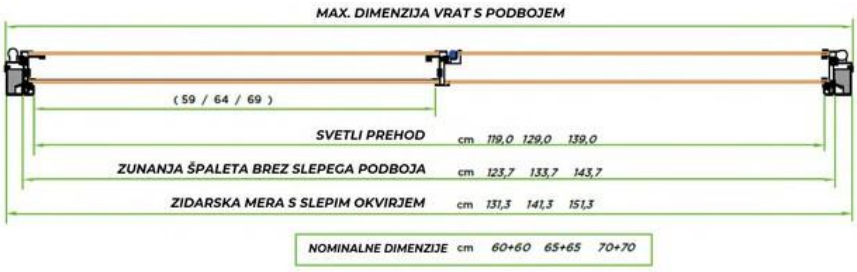

VERTIKALNI PREREZ



Stičišče okvirja / podokvirja

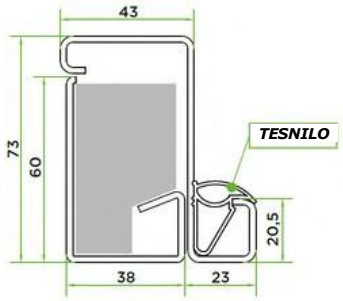

Kljuke

Standardne kljuke brez doplačila
iz aluminija v srebrni barvi



RIGA



84

Preostalo ponudbo kljuk si lahko ogledate na strani 37.

MOŽNOSTI

vključeno v ceno

• **KLJUKE**	kljuka + kljuka oz. kljuka + bunka iz aluminija v srebrni barvi
• **PANELI KRILA**	11 lesnih barv ali v beli RAL 9016 barvi
• **KRILO**	zunanji in notranji panel kril sta lahko različnih barv

OSNOVNA CENA

-
-

VKLJUČENO V OSNOVNO CENO

• podboj v črni RAL 9005 barvi	• okrasna plošča (debelina 6 mm)
• slepi okvir (surov)	• več-točkovni zaklepni mehanizem
• krilo	• varnostni cilindrični vložek
• okvir krila v črni RAL 9005 barvi	• tesnila
• 3D tečaji (3+3 kos)	• kukalo
• kljuke v ALU srebrni	• izolacija

DODATKI

doplačilo

OPOMBE

- *V primeru, da stranka ne želi kukala se cena vrat ne spremeni, prav tako v primeru, če stranka vgradi sama kukalo (samo luknja).*

DUE ANTE ASIMETRIČNA

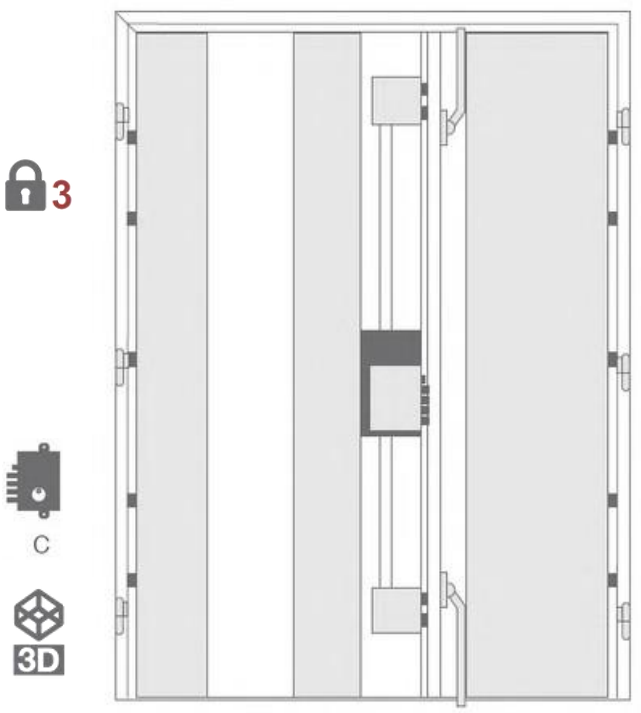

Dvokrilna protivlomna vrata **DUE ANTE** z vidnimi tečaji in asimetričnimi krili za vhod v večje ali reprezentativne prostore.

PROTIVLOMNA ZAŠČITA
razred 3 po EN 1627

ZVOČNA IZOLATIVNOST
28 dB

TOPLOTNA IZOLATIVNOST
W/m²K 1,6

PREPUSTNOST ZRAKA
razred 1

ODPORNOST NA VETER
ni merjeno

VODOTESNOST
ni merjeno

PODOKVIR

• **MATERIAL**	pocinkano jeklo (UNI EN 10142) debeline 20/10 in teže 18 kg
• **PRITRDITEV**	8 nastavljivih nosilcev in stenski pritrdilni sistem z 8 kovinskimi pritrdilnimi nosilci

OKVIR

• **MATERIAL**	pocinkano jeklo (UNI EN 10142) debeline 20/10, ojačan s kvadratnim železom na 3 straneh, dodatna ojačitev pri ključavnici, teža 25 kg
• **KONČNA OBDELAVA**	plastificirano barvanje
• **PRITRDITEV**	navpično in vodoravno z vijaki (10 kos)
• **TESNILO**	na 3 straneh

VRATNO KRILO

• **STRUKTURA**	pocinkana jeklena pločevina debeline 15/10, ojačana z dvemi profili v obliki omega ter dodatna ojačitev pri ključavnici s ploščo debeline 30/10, teža 65+40 kg
• **IZOLACIJA**	zvočno-izolativno polnilo
• **TEČAJI**	3+3 tečaji, ki so 3D nastavljivi, zatič debeline 14 mm
• **STRANSKI PROFIL**	pocinkana pločevina v PVC na zunanji strani z obodnim tesnilom
• **FIKSNI VIJAKI**	nadzor dviga (10 kos)
• **TESNILO**	nastavljivo talno tesnilo
• **OBLOGA**	okrasna plošča debeline 6 mm



DUE ANTE ASIMETRIČNA

HORIZONTALNI PREREZ

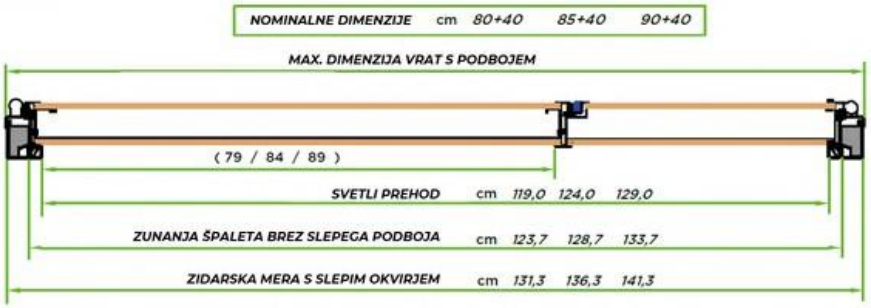

VERTIKALNI PREREZ



Stičišče okvirja / podokvirja

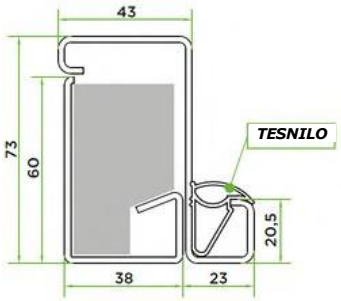

Kljuke

Standardne kljuke brez doplačila
iz aluminija v srebrni barvi



RIGA



84

Preostalo ponudbo kljuk si lahko ogledate na strani 37.

MOŽNOSTI

vključeno v ceno

• **KLJUKE**	kljuka + kljuka oz. kljuka + bunka iz aluminija v srebrni barvi
• **PANELI KRILA**	11 lesnih barv ali v beli RAL 9016 barvi
• **KRILO**	zunanji in notranji panel kril sta lahko različnih barv

OSNOVNA CENA

-
-

VKLJUČENO V OSNOVNO CENO

• podboj v črni RAL 9005 barvi	• okrasna plošča (debelina 6 mm)
• slepi okvir (surov)	• več-točkovni zaklepni mehanizem
• krilo	• varnostni cilindrični vložek
• okvir krila v črni RAL 9005 barvi	• tesnila
• 3D tečaji (3+3 kos)	• kukalo
• kljuke v ALU srebrni	• izolacija

DODATKI

doplačilo

OPOMBE

- *V primeru, da stranka ne želi kukala se cena vrat ne spremeni, prav tako v primeru, če stranka vgradi sama kukalo (samo luknja).*

OMNIA

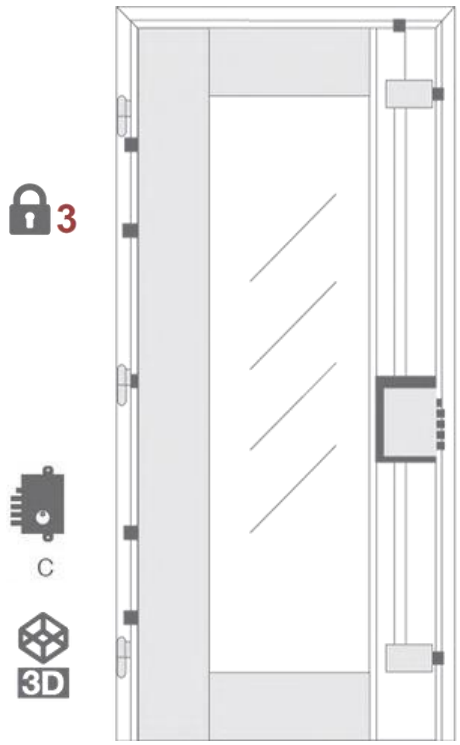

Protivlomna vrata **OMNIA** z vidnimi tečaji in s standardno vgrajeno zasteklitvijo, ki omogočajo kombinacijo varnosti in svetlobe.

PROTIVLOMNA ZAŠČITA
razred 3 po EN 1627

ZVOČNA IZOLATIVNOST
28 dB

TOPLOTNA IZOLATIVNOST
W/m²K 1,9

PREPUSTNOST ZRAKA
razred 1

ODPORNOST NA VETER
ni merjeno

VODOTESNOST
brez, max. 7A

ODPORNOST STEKLA
P5A po EN 356

PODOKVIR

• **MATERIAL**	pocinkano jeklo (UNI EN 10142) debeline 20/10 in teže 13 kg
• **PRITRDITEV**	8 nastavljivih nosilcev in stenski pritrdilni sistem z 8 kovinskimi pritrdilnimi nosilci

OKVIR

• **MATERIAL**	pocinkano jeklo (UNI EN 10142) debeline 20/10, teža 12 kg
• **KONČNA OBDELAVA**	plastificirano barvanje
• **PRITRDITEV**	navpično in vodoravno z vijaki (8 kos)
• **TESNILO**	na 3 straneh

VRATNO KRILO

• **STRUKTURA**	pocinkana jeklena pločevina debeline 15/10, ojačana s tremi profili in dodatno ojačitvijo pri ključavnici s ploščo debeline 30/10, protivlomna zasteklitev debeline 30 mm (Ud 1,3 W/m²K), teža 85 kg
• **IZOLACIJA**	Neopor®
• **TEČAJI**	3 tečaji, ki so 3D nastavljivi, zatič debeline 14 mm
• **STRANSKI PROFIL**	pocinkana pločevina v PVC na zunanji strani z obodnim tesnilom
• **FIKSNI VIJAKI**	nadzor dviga (5 kos)
• **TESNILO**	nastavljivo talno tesnilo
• **OBLOGA**	okrasna plošča debeline 6 mm



OMNIA

HORIZONTALNI PREREZ



VERTIKALNI PREREZ



Stičišče okvirja / podokvirja

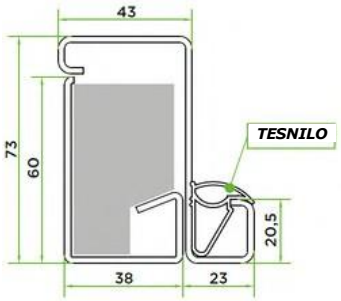

Kljuke

Standardne kljuke brez doplačila
iz aluminija v srebrni barvi



RIGA



84

Preostalo ponudbo kljuk si lahko ogledate na strani 37.

MOŽNOSTI

vključeno v ceno

• **KLJUKE**	kljuka + kljuka oz. kljuka + bunka iz aluminija v srebrni barvi
• **PANELI KRILA**	11 lesnih barv ali v beli RAL 9016 barvi
• **KRILO**	zunanji in notranji panel kril sta lahko različnih barv

OSNOVNA CENA

-
-

VKLJUČENO V OSNOVNO CENO

• podboj v črni RAL 9005 barvi	• okrasna plošča (debelina 6 mm)
• slepi okvir (surov)	• več-točkovni zaklepni mehanizem
• krilo	• varnostni cilindrični vložek
• okvir krila v črni RAL 9005 barvi	• tesnila
• 3D tečaji (3 kos)	• izolacija in zvočna izolacija
• kljuke v ALU srebrni	• transparentna zasteklitev

DODATKI

doplačilo

OPOMBE

- *Vrata nimajo možnosti kukala.*
- *Zasteklitev je lahko oddaljena najmanj 200 mm od roba krila.*

ARCO

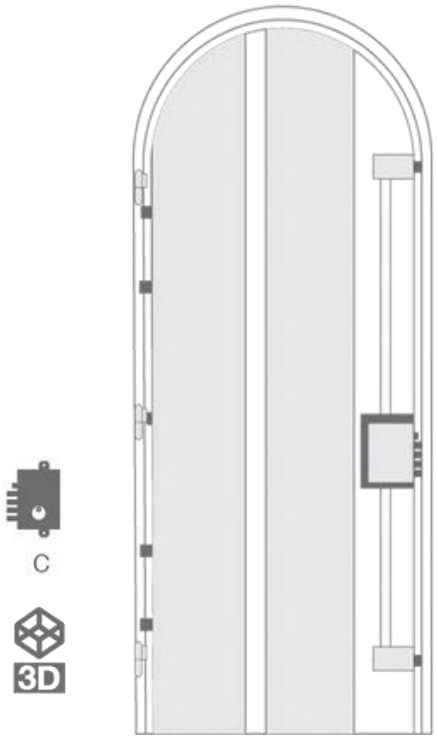

Protivlomna vrata **ARCO** z vidnimi tečaji in z značilnim obokom na vrhu so zasnovana za estetsko dovršene prostore in zagotavljajo visoko raven varnosti.

PROTIVLOMNA ZAŠČITA
ni merjeno

ZVOČNA IZOLATIVNOST
ni merjeno

TOPLOTNA IZOLATIVNOST
W/m²K 2,1

PREPUSTNOST ZRAKA
razred 1

ODPORNOST NA VETER
razred 5

PODOKVIR

• **MATERIAL**	pocinkano jeklo (UNI EN 10142) debeline 20/10 in teže 13 kg
• **PRITRDITEV**	8 nastavljivih nosilcev in stenski pritrdilni sistem z 8 kovinskimi pritrdilnimi nosilci

OKVIR

• **MATERIAL**	pocinkano jeklo (UNI EN 10142) debeline 20/10, teža 12 kg
• **KONČNA OBDELAVA**	lakirano
• **PRITRDITEV**	navpično in vodoravno z vijaki (8 kos)
• **TESNILO**	brez

VRATNO KRILO

• **STRUKTURA**	pocinkana jeklena pločevina debeline 15/10, ojačana z dvemi profili v obliki omega ter dodatna ojačitev pri ključavnici s ploščo debeline 30/10, teža 70 kg
• **IZOLACIJA**	Neopor®
• **TEČAJI**	3 tečaji, ki so 3D nastavljivi, iz vlečenega jekla premera 22 mm, zatič debeline 10 mm
• **STRANSKI PROFIL**	pocinkana pločevina v PVC na zunanji strani z obodnim tesnilom
• **FIKSNI VIJAKI**	nadzor dviga (5 kos)
• **TESNILO**	nastavljivo talno tesnilo
• **OBLOGA**	okrasna plošča debeline 6 mm



ARCO

HORIZONTALNI PREREZ



VERTIKALNI PREREZ



Stičišče okvirja / podokvirja

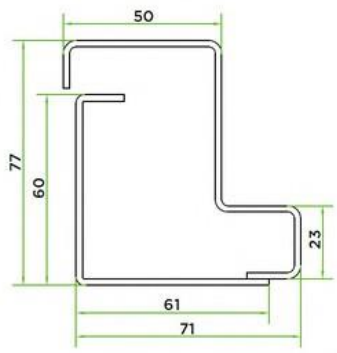

Kljuke

Standardne kljuke brez doplačila
iz aluminija v srebrni barvi



RIGA



84

Preostalo ponudbo kljuk si lahko ogledate na strani 37.

MOŽNOSTI

vključeno v ceno

• **KLJUKE**	kljuka + kljuka oz. kljuka + bunka iz aluminija v srebrni barvi
• **PANELI KRILA**	11 lesnih barv ali v beli RAL 9016 barvi
• **KRILO**	zunanji in notranji panel kril sta lahko različnih barv

OSNOVNA CENA

•

VKLJUČENO V OSNOVNO CENO

• podboj v črni RAL 9005 barvi	• okrasna plošča (debelina 6 mm)
• slepi okvir (surov)	• več-točkovni zaklepni mehanizem
• krilo	• varnostni cilindrični vložek
• okvir krila v črni RAL 9005 barvi	• tesnila
• 3D tečaji (3 kos)	• kukalo
• kljuke v ALU srebrni	• izolacija

DODATKI

doplačilo

OPOMBE

- *Vrata so dobavljiva izključno v standardnih dimenzijah.*

AK47

ANTI - KALASHNIKOV

DMR

3D

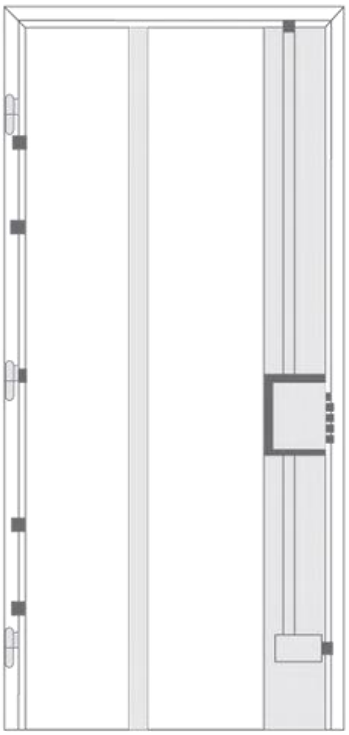

Protistrelna in protivlomna vrata **AK47** z vidnimi tečaji, zasnovana za odpornost proti izstrelkom, primerna za objekte z najvišjimi varnostnimi zahtevami.

PROTIVLOMNA ZAŠČITA
protistrelna

ZVOČNA IZOLATIVNOST
28 dB

TOPLOTNA IZOLATIVNOST
W/m²K 2,7

PREPUSTNOST ZRAKA
ni merjeno

ODPORNOST NA VETER
ni merjeno





PODOKVIR

• **MATERIAL**	jeklo (UNI EN 10142) debeline 20/10 in teže 30 kg
• **PRITRDITEV**	8 nastavljivih nosilcev in stenski pritrdilni sistem z 8 kovinskimi pritrdilnimi nosilci

OKVIR

• **MATERIAL**	luženo jeklo (UNI EN 10142) debeline 20/10, teža 12 kg
• **KONČNA OBDELAVA**	plastificirano barvanje
• **PRITRDITEV**	navpično in vodoravno z vijaki (8 kos)
• **TESNILO**	na 3 straneh

VRATNO KRILO

• **STRUKTURA**	pocinkana jeklena pločevina debeline 15/10, ojačana z dvemi profili v obliki omega, dodatna ojačitev ključavnice s ploščo debeline 30/10 in balistično jekleno ploščo 40/10, teža 85 kg
• **IZOLACIJA**	zvočno-izolativno polnilo
• **TEČAJI**	3 tečaji, ki so 3D nastavljivi, zatič debeline 14 mm
• **STRANSKI PROFIL**	pocinkana pločevina v PVC na zunanji strani z obodnim tesnilom
• **FIKSNI VIJAKI**	nadzor dviga (5 kos)
• **TESNILO**	neprebojni prag
• **OBLOGA**	okrasna plošča - notranja stran debeline 6 mm, zunanja stran debeline 14 mm

AK47

HORIZONTALNI PREREZ



VERTIKALNI PREREZ



Stičišče okvirja / podokvirja

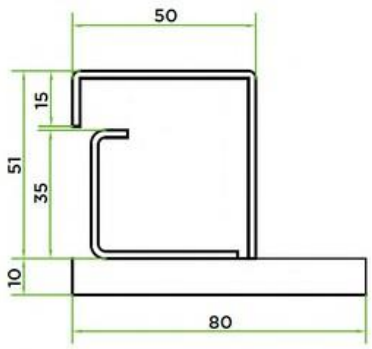

Kljuke

Standardne kljuke brez doplačila
iz aluminija v srebrni barvi



RIGA



84

Preostalo ponudbo kljuk si lahko ogledate na strani 37.

MOŽNOSTI

vključeno v ceno

• **KLJUKE**	zunanja stran: bunka - notranja stran: kljuka iz aluminija v srebrni barvi
• **PANELI KRILA**	11 lesnih barv ali v beli RAL 9016 barvi
• **KRILO**	zunanji in notranji panel kril sta lahko različnih barv

OSNOVNA CENA

•

VKLJUČENO V OSNOVNO CENO

• podboj v črni RAL 9005 barvi	• okrasna plošča - notranja stran: 6 mm, zunanja stran: 14 mm
• slepi okvir (surov)	
• krilo	• več-točkovni zaklepni mehanizem
• okvir krila v črni RAL 9005 barvi	• varnostni cilindrični vložek
• 3D tečaji, 22 mm (3 kos)	• tesnila
• kljuke v ALU srebrni	• izolacija

DODATKI

doplačilo

OPOMBE

- *Vrata so dobavljiva izključno v standardnih dimenzijah.*
- *Vrata imajo izključno možnost kljuka (noter) + bunka (zunaj).*
- *Vrata nimajo možnosti kukala.*
- *Možnosti barv panelov so izključno v standardnih barvah.*

VELAR

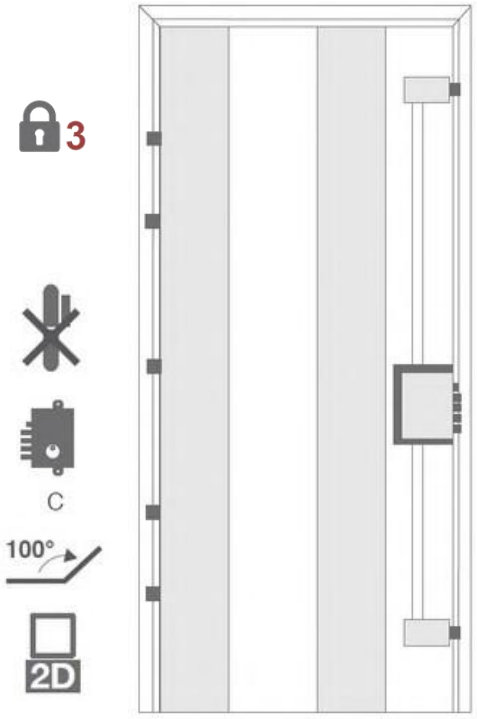

Vrata **VELAR** so protivlomna vrata s skritimi tečaji za stanovanjsko vgradnjo, ki združujejo varnost in eleganco.

PROTIVLOMNA ZAŠČITA
razred 3 po EN 1627

ZVOČNA IZOLATIVNOST
36 dB

TOPLOTNA IZOLATIVNOST
W/m²K 1,6

PREPUSTNOST ZRAKA
razred 1

ODPORNOST NA VETER
razred 5

VODOTESNOST
ni merjeno

PODOKVIR

• **MATERIAL**	pocinkano jeklo (UNI EN 10142) debeline 20/10
• **PRITRDITEV**	8 nastavljivih nosilcev in stenski pritrdilni sistem z 8 kovinskimi pritrdilnimi nosilci

OKVIR

• **MATERIAL**	pocinkano jeklo (UNI ENV 10142) debeline 20/10
• **KONČNA OBDELAVA**	plastificirano barvanje
• **PRITRDITEV**	navpično in vodoravno z vijaki (8 kos)
• **TESNILO**	ob straneh

VRATNO KRILO

• **STRUKTURA**	pocinkano jeklo 10/10 z ojačitvami, ojačitvena plošča debeline 30/10
• **IZOLACIJA**	zvočno-izolativno polnilo
• **TEČAJI**	2 tečaja, ki sta 2D nastavljiva
• **STRANSKI PROFIL**	nerjavno jeklo z obodnim tesnilom
• **FIKSNI VIJAKI**	nadzor dviga (5 kos)
• **TESNILO**	nastavljivo talno tesnilo
• **OBLOGA**	okrasna plošča debeline 6 mm



VELAR

HORIZONTALNI PREREZ

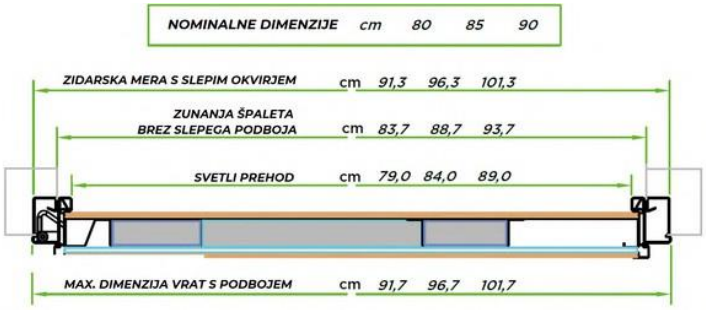

VERTIKALNI PREREZ

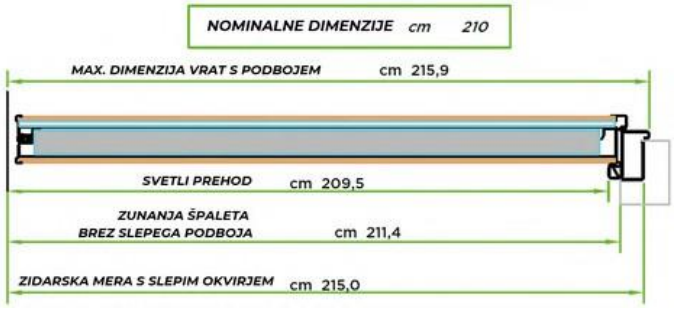

Stičišče okvirja / podokvirja

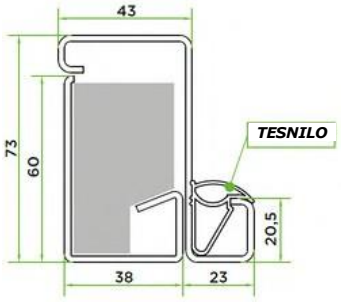

Odpiranje

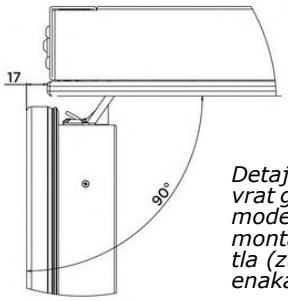

Detajl odpiranja vrat glede na okvir, model vrat za montažo na ravna tla (zunaj in noter enaka višina tal).

Kljuke

Standardne kljuke brez doplačila
iz aluminija v srebrni barvi



RIGA



84

Preostalo ponudbo kljuk si lahko ogledate na strani 37.

MOŽNOSTI

vključeno v ceno

• **KLJUKE**	kljuka + kljuka oz. kljuka + bunka iz aluminija v srebrni barvi
• **PANELI KRILA**	11 lesnih barv ali v beli RAL 9016 barvi
• **KRILO**	zunanji in notranji panel kril sta lahko različnih barv

OSNOVNA CENA

•

•

VKLJUČENO V OSNOVNO CENO

• podboj v črni RAL 9005 barvi	• okrasna plošča (debelina 6 mm)
• slepi okvir (surov)	• več-točkovni zaklepni mehanizem
• krilo	• varnostni cilindrični vložek
• okvir krila v črni RAL 9005 barvi	• tesnila
• 2D tečaji (2 kos)	• kukalo
• kljuke v ALU srebrni	• izolacija

DODATKI

doplačilo

OPOMBE

- *V primeru, da stranka ne želi kukala se cena vrat ne spremeni, prav tako v primeru, če stranka vgradi sama kukalo (samo luknja).*
- *V primeru, da so vrata višja od 2300 mm zidarske višine je potrebno obvezno dodati tretje nasadilo (doplačilo).*

VELAR T

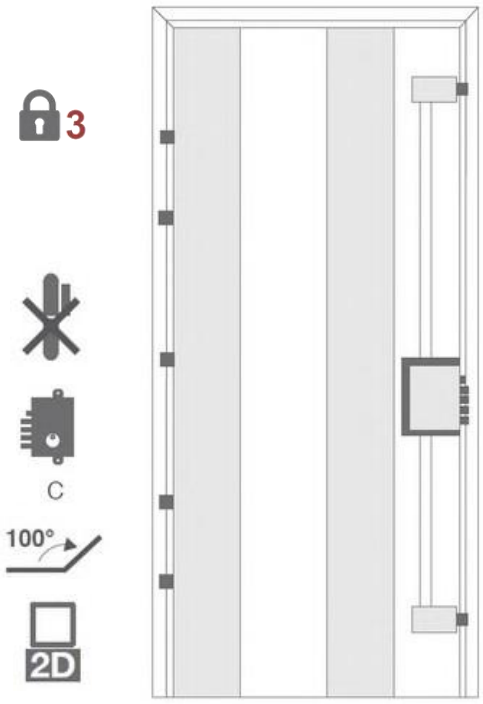

Vrata **VELAR T** so protivlomna vrata s skritimi tečaji, izboljšano toplotno in zvočno izolacijo, primerna za stanovanjsko vgradnjo.

PROTIVLOMNA ZAŠČITA
razred 3 po EN 1627

ZVOČNA IZOLATIVNOST
40 dB

TOPLOTNA IZOLATIVNOST
W/m²K 1,3

PREPUSTNOST ZRAKA
razred 1

ODPORNOST NA VETER
razred 5

VODOTESNOST
ni merjeno

PODOKVIR

• **MATERIAL**	pocinkano jeklo (UNI EN 10142) debeline 20/10
• **PRITRDITEV**	8 nastavljivih nosilcev in stenski pritrdilni sistem z 8 kovinskimi pritrdilnimi nosilci

OKVIR

• **MATERIAL**	pocinkano jeklo (UNI ENV 10142) debeline 20/10
• **KONČNA OBDELAVA**	plastificirano barvanje
• **PRITRDITEV**	navpično in vodoravno z vijaki (8 kos)
• **TESNILO**	ob straneh

VRATNO KRILO

• **STRUKTURA**	pocinkano jeklo 10/10 z ojačitvami, ojačitvena plošča debeline 30/10
• **IZOLACIJA**	zvočno-izolativno polnilo
• **TEČAJI**	2 tečaja, ki sta 2D nastavljiva
• **STRANSKI PROFIL**	nerjavno jeklo z obodnim tesnilom
• **FIKSNI VIJAKI**	nadzor dviga (5 kos)
• **TESNILO**	nastavljivo talno tesnilo
• **OBLOGA**	okrasna plošča debeline 6 mm



VELAR T

HORIZONTALNI PREREZ

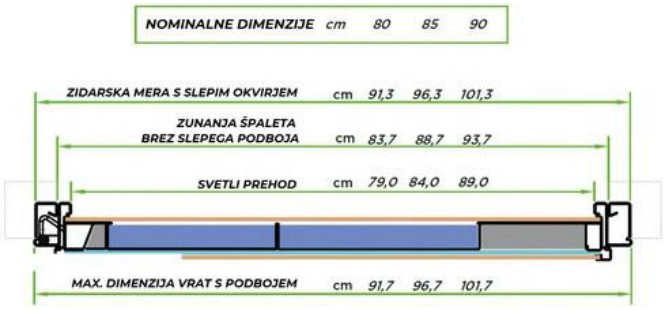

VERTIKALNI PREREZ



Stičišče okvirja / podokvirja

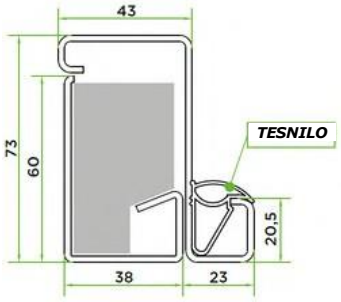

Odpiranje

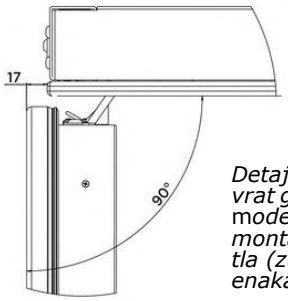

Detajl odpiranja vrat glede na okvir, model vrat za montažo na ravna tla (zunaj in noter enaka višina tal).

Kljuke

Standardne kljuke brez doplačila
iz aluminija v srebrni barvi



RIGA



84

Preostalo ponudbo kljuk si lahko ogledate na strani 37.

MOŽNOSTI

vključeno v ceno

• **KLJUKE**	kljuka + kljuka oz. kljuka + bunka iz aluminija v srebrni barvi
• **PANELI KRILA**	11 lesnih barv ali v beli RAL 9016 barvi
• **KRILO**	zunanji in notranji panel kril sta lahko različnih barv

OSNOVNA CENA

-
-

VKLJUČENO V OSNOVNO CENO

• podboj v črni RAL 9005 barvi	• okrasna plošča (debelina 6 mm)
• slepi okvir (surov)	• več-točkovni zaklepni mehanizem
• krilo	• varnostni cilindrični vložek
• okvir krila v črni RAL 9005 barvi	• tesnila
• 2D tečaji (2 kos)	• kukalo
• kljuke v ALU srebrni	• izolacija

DODATKI

doplačilo

OPOMBE

- *V primeru, da stranka ne želi kukala se cena vrat ne spremeni, prav tako v primeru, če stranka vgradi sama kukalo (samo luknja).*
- *V primeru, da so vrata višja od 2300 mm zidarske višine je potrebno obvezno dodati tretje nasadilo (doplačilo).*

FORZA 4 PRO (F4 PRO)

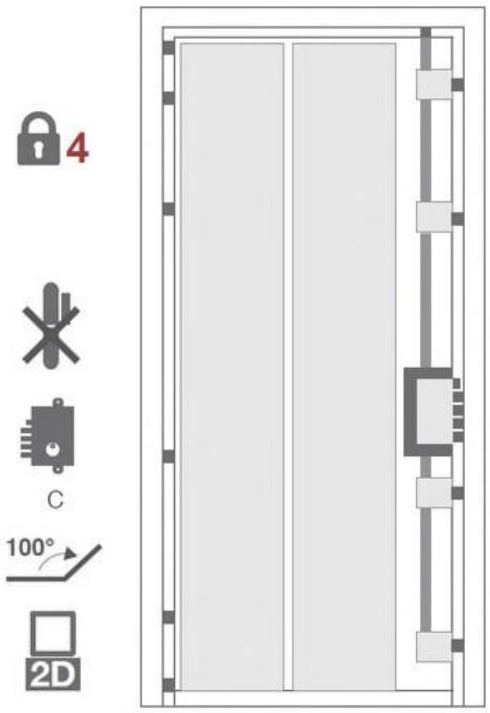

Vrata **FORZA 4 PRO** so protivlomna vrata z varnostno stopnjo 4 in skritimi tečaji za še bolj estetski videz.

PROTIVLOMNA ZAŠČITA
razred 4 po ENV 1627-1

ZVOČNA IZOLATIVNOST
41 dB

TOPLOTNA IZOLATIVNOST
W/m²K 1,4

PREPUSTNOST ZRAKA
razred 4

ODPORNOST NA VETER
razred 5

VODOTESNOST
brez, max. 7A

PODOKVIR

• **MATERIAL**	pocinkano jeklo (UNI EN 10142) debeline 20/10 in teže 12 kg
• **PRITRDITEV**	10 nastavljivih nosilcev in stenski pritrdilni sistem z 10 kovinskimi pritrdilnimi nosilci

OKVIR

• **MATERIAL**	pocinkano jeklo (UNI EN 10142) debeline 20/10, ojačan s kvadratnim železom na 3 straneh, dodatna ojačitev pri ključavnici, teža 25 kg
• **KONČNA OBDELAVA**	plastificirano barvanje
• **PRITRDITEV**	navpično in vodoravno z vijaki (10 kos)
• **TESNILO**	na 3 straneh

VRATNO KRILO

• **STRUKTURA**	pocinkana jeklena pločevina debeline 15/10, ojačana z dvemi profili v obliki omega ter dodatna ojačitev pri ključavnici s ploščo debeline 30/10, teža 75 kg
• **IZOLACIJA**	kamena volna z zvočno izolativnostjo
• **TEČAJI**	3 tečaji, ki so 2D nastavljivi, zatič debeline 14 mm
• **STRANSKI PROFIL**	pocinkana pločevina v PVC na zunanji strani z obodnim tesnilom
• **FIKSNI VIJAKI**	nadzor dviga (5 kos)
• **TESNILO**	nastavljivo talno tesnilo
• **OBLOGA**	okrasna plošča debeline 6 mm



FORZA 4 PRO (F4 PRO)

HORIZONTALNI PREREZ



VERTIKALNI PREREZ



Stičišče okvirja / podokvirja

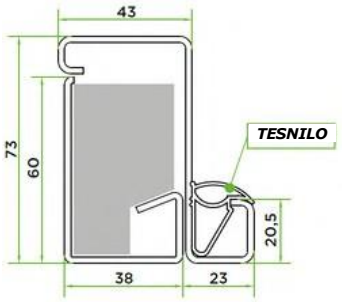

Odpiranje

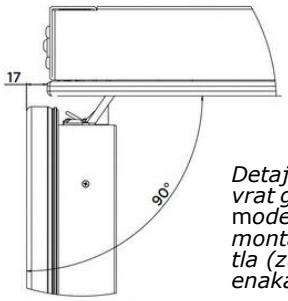

Detajl odpiranja vrat glede na okvir, model vrat za montažo na ravna tla (zunaj in noter enaka višina tal).

Kljuke

Standardne kljuke brez doplačila
iz aluminija v srebrni barvi



RIGA



84

Preostalo ponudbo kljuk si lahko ogledate na strani 37.

MOŽNOSTI

vključeno v ceno

• **KLJUKE**	kljuka + kljuka oz. kljuka + bunka iz aluminija v srebrni barvi
• **PANELI KRILA**	11 lesnih barv ali v beli RAL 9016 barvi
• **KRILO**	zunanji in notranji panel kril sta lahko različnih barv

OSNOVNA CENA

-
-

VKLJUČENO V OSNOVNO CENO

• podboj v črni RAL 9005 barvi	• okrasna plošča (debelina 6 mm)
• slepi okvir (surov)	• več-točkovni zaklepni mehanizem
• krilo	• varnostni cilindrični vložek
• okvir krila v črni RAL 9005 barvi	• tesnila
• 2D tečaji (3 kos)	• kukalo
• kljuke v ALU srebrni	• izolacija

DODATKI

doplačilo

OPOMBE

- *V primeru, da stranka ne želi kukala se cena vrat ne spremeni, prav tako v primeru, če stranka vgradi sama kukalo (samo luknja).*
- *Ključavnica je zaščitena z vlečenim litom ter manganovo folijo na zunanji strani.*

DUE ANTE SIMETRIČNA PRO

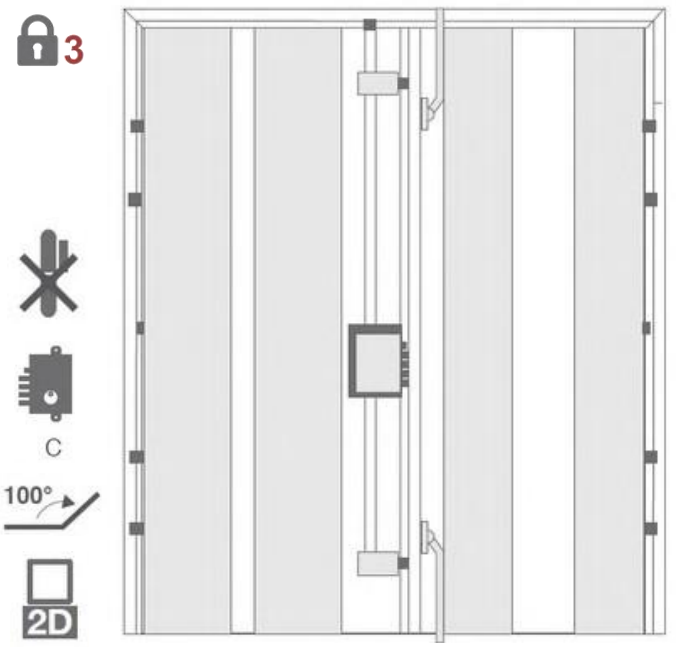

Dvokrilna protivlomna vrata **DUE ANTE SIMETRIČNA PRO** s skritimi tečaji in s simetričnimi krili za vhod v večje ali reprezentativne prostore.

PROTIVLOMNA ZAŠČITA
razred 3 po EN 1627

ZVOČNA IZOLATIVNOST
28 dB

TOPLOTNA IZOLATIVNOST
W/m²K 1,6

PREPUSTNOST ZRAKA
razred 1

ODPORNOST NA VETER
ni merjeno

VODOTESNOST
ni merjeno

PODOKVIR

• **MATERIAL**	pocinkano jeklo (UNI EN 10142) debeline 20/10 in teže 18 kg
• **PRITRDITEV**	8 nastavljivih nosilcev in stenski pritrdilni sistem z 8 kovinskimi pritrdilnimi nosilci

OKVIR

• **MATERIAL**	pocinkano jeklo (UNI EN 10142) debeline 20/10, teža 17 kg
• **KONČNA OBDELAVA**	plastificirano barvanje
• **PRITRDITEV**	navpično in vodoravno z vijaki (10 kos)
• **TESNILO**	na 3 straneh

VRATNO KRILO

• **STRUKTURA**	pocinkana jeklena pločevina debeline 15/10, ojačana z dvemi profili v obliki omega ter dodatna ojačitev pri ključavnici s ploščo debeline 30/10, teža 65+40 kg
• **IZOLACIJA**	zvočno-izolativno polnilo
• **TEČAJI**	3+3 tečaji, ki so 2D nastavljivi, zatič debeline 14 mm
• **STRANSKI PROFIL**	pocinkana pločevina v PVC na zunanji strani z obodnim tesnilom
• **FIKSNI VIJAKI**	nadzor dviga (10 kos)
• **TESNILO**	nastavljivo talno tesnilo
• **OBLOGA**	okrasna plošča debeline 6 mm



DUE ANTE SIMETRIČNA PRO

HORIZONTALNI PREREZ

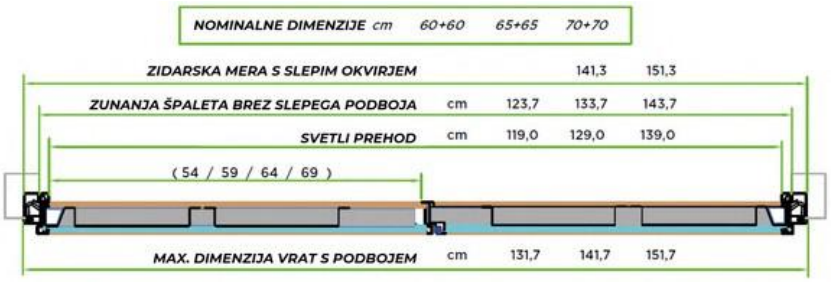

VERTIKALNI PREREZ

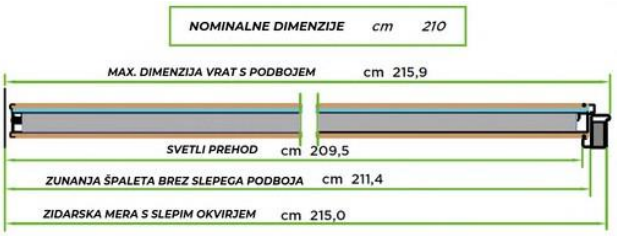

Stičišče okvirja / podokvirja

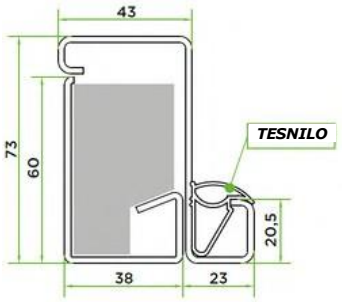

Odpiranje

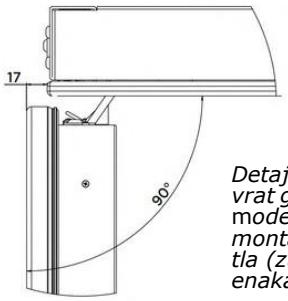

Detajl odpiranja vrat glede na okvir, model vrat za montažo na ravna tla (zunaj in noter enaka višina tal).

Kljuke

Standardne kljuke brez doplačila
iz aluminija v srebrni barvi



RIGA



84

Preostalo ponudbo kljuk si lahko ogledate na strani 37.

MOŽNOSTI

vključeno v ceno

• **KLJUKE**	kljuka + kljuka oz. kljuka + bunka iz aluminija v srebrni barvi
• **PANELI KRILA**	11 lesnih barv ali v beli RAL 9016 barvi
• **KRILO**	zunanji in notranji panel kril sta lahko različnih barv

OSNOVNA CENA

-
-

VKLJUČENO V OSNOVNO CENO

• podboj v črni RAL 9005 barvi	• okrasna plošča (debelina 6 mm)
• slepi okvir (surov)	• več-točkovni zaklepni mehanizem
• krilo	• varnostni cilindrični vložek
• okvir krila v črni RAL 9005 barvi	• tesnila
• 2D tečaji (3+3 kos)	• kukalo
• kljuke v ALU srebrni	• izolacija

DODATKI

doplačilo

OPOMBE

- *V primeru, da stranka ne želi kukala se cena vrat ne spremeni, prav tako v primeru, če stranka vgradi sama kukalo (samo luknja).*

DUE ANTE ASIMETRIČNA PRO

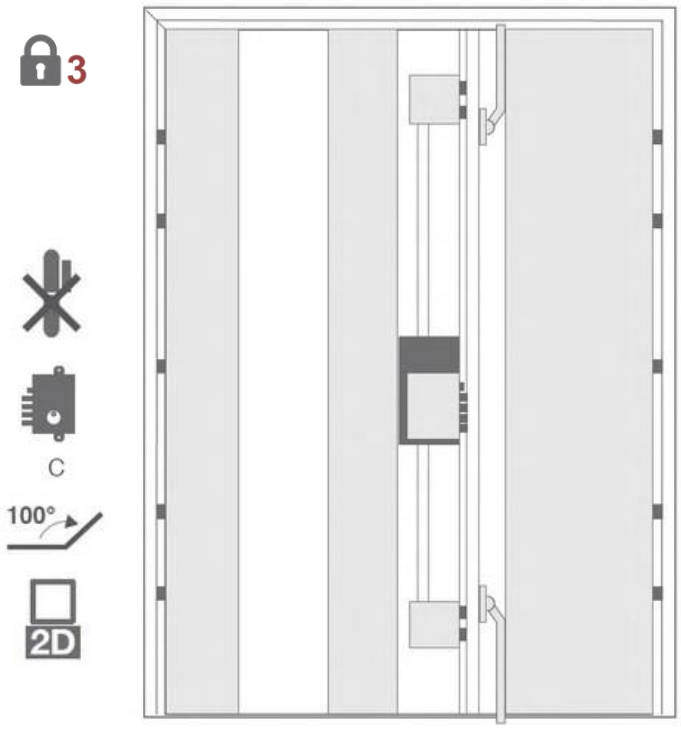

Dvokrilna protivlomna vrata **DUE ANTE ASIMETRIČNA PRO** z asimetričnimi krili in skritimi tečaji za vhod v večje ali reprezentativne prostore.

PROTIVLOMNA ZAŠČITA
razred 3 po EN 1627

ZVOČNA IZOLATIVNOST
28 dB

TOPLOTNA IZOLATIVNOST
W/m²K 1,6

PREPUSTNOST ZRAKA
razred 1

ODPORNOST NA VETER
ni merjeno

VODOTESNOST
ni merjeno

PODOKVIR

• **MATERIAL**	pocinkano jeklo (UNI EN 10142) debeline 20/10 in teže 18 kg
• **PRITRDITEV**	8 nastavljivih nosilcev in stenski pritrdilni sistem z 8 kovinskimi pritrdilnimi nosilci

OKVIR

• **MATERIAL**	pocinkano jeklo (UNI EN 10142) debeline 20/10, teža 17 kg
• **KONČNA OBDELAVA**	plastificirano barvanje
• **PRITRDITEV**	navpično in vodoravno z vijaki (10 kos)
• **TESNILO**	na 3 straneh

VRATNO KRILO

• **STRUKTURA**	pocinkana jeklena pločevina debeline 15/10, ojačana z dvemi profili v obliki omega ter dodatna ojačitev pri ključavnici s ploščo debeline 30/10, teža 65+40 kg
• **IZOLACIJA**	zvočno-izolativno polnilo
• **TEČAJI**	3+3 tečaji, ki so 2D nastavljivi, zatič debeline 14 mm
• **STRANSKI PROFIL**	pocinkana pločevina v PVC na zunanji strani z obodnim tesnilom
• **FIKSNI VIJAKI**	nadzor dviga (10 kos)
• **TESNILO**	nastavljivo talno tesnilo
• **OBLOGA**	okrasna plošča debeline 6 mm



DUE ANTE ASIMETRIČNA PRO

HORIZONTALNI PREREZ

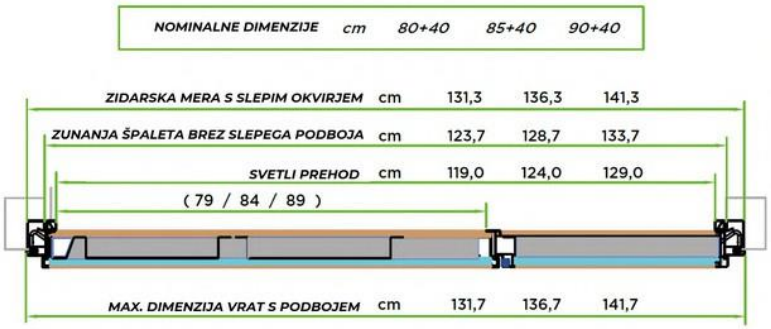

VERTIKALNI PREREZ

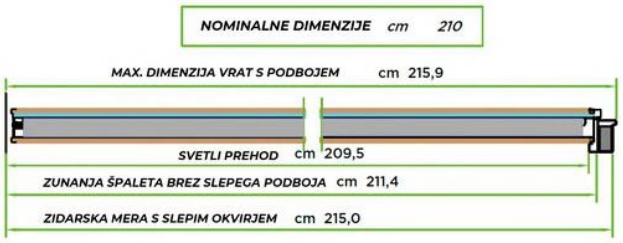

Stičišče okvirja / podokvirja

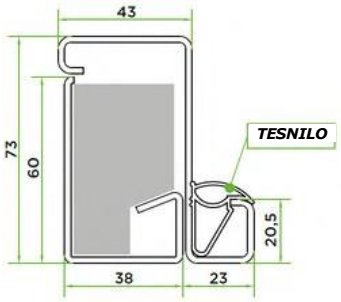

Odpiranje

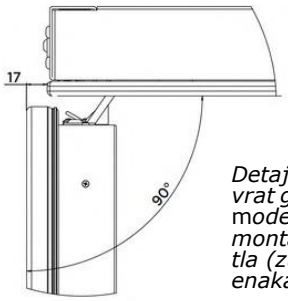

Detajl odpiranja vrat glede na okvir, model vrat za montažo na ravna tla (zunaj in noter enaka višina tal).

Kljuke

Standardne kljuke brez doplačila
iz aluminija v srebrni barvi



RIGA



84

Preostalo ponudbo kljuk si lahko ogledate na strani 37.

MOŽNOSTI

vključeno v ceno

• **KLJUKE**	kljuka + kljuka oz. kljuka + bunka iz aluminija v srebrni barvi
• **PANELI KRILA**	11 lesnih barv ali v beli RAL 9016 barvi
• **KRILO**	zunanji in notranji panel kril sta lahko različnih barv

OSNOVNA CENA

-
-

VKLJUČENO V OSNOVNO CENO

• podboj v črni RAL 9005 barvi	• okrasna plošča (debelina 6 mm)
• slepi okvir (surov)	• več-točkovni zaklepni mehanizem
• krilo	• varnostni cilindrični vložek
• okvir krila v črni RAL 9005 barvi	• tesnila
• 2D tečaji (3+3 kos)	• kukalo
• kljuke v ALU srebrni	• izolacija

DODATKI

doplačilo

OPOMBE

- *V primeru, da stranka ne želi kukala se cena vrat ne spremeni, prav tako v primeru, če stranka vgradi sama kukalo (samo luknja).*

OMNIA PRO

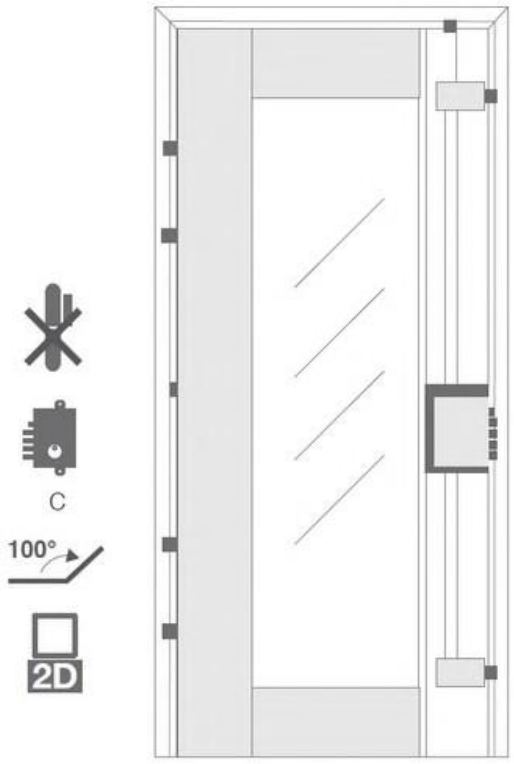

Protivlomna vrata **OMNIA PRO** s standardno vgrajeno zasteklitvijo in skritimi tečaji, ki združujejo varnost in estetiko.

PROTIVLOMNA ZAŠČITA
ni merjeno

ZVOČNA IZOLATIVNOST
28 dB

TOPLOTNA IZOLATIVNOST
W/m²K 1,9

PREPUSTNOST ZRAKA
razred 1

ODPORNOST NA VETER
ni merjeno

VODOTESNOST
brez, max. 7A

ODPORNOST STEKLA
P5A po EN 356

PODOKVIR

• **MATERIAL**	pocinkano jeklo (UNI EN 10142) debeline 20/10 in teže 13 Kg
• **PRITRDITEV**	8 nastavljivih nosilcev in stenski pritrdilni sistem z 8 kovinskimi pritrdilnimi nosilci

OKVIR

• **MATERIAL**	pocinkano jeklo (UNI EN 10142) debeline 20/10, teža 12 kg
• **KONČNA OBDELAVA**	plastificirano barvanje
• **PRITRDITEV**	navpično in vodoravno z vijaki (10 kos)
• **TESNILO**	na 3 straneh

VRATNO KRILO

• **STRUKTURA**	pocinkana jeklena pločevina debeline 15/10, ojačana s tremi profili in dodatno ojačitvijo pri ključavnici s ploščo debeline 30/10, protivlomna zasteklitev debeline 30 mm (Ud 1,3 W/m²K), teža 85 kg
• **IZOLACIJA**	Neopor®
• **TEČAJI**	3 tečaji, ki so 2D nastavljivi, zatič debeline 14 mm
• **STRANSKI PROFIL**	pocinkana pločevina v PVC na zunanji strani z obodnim tesnilom
• **FIKSNI VIJAKI**	nadzor dviga (5 kos)
• **TESNILO**	nastavljivo talno tesnilo
• **OBLOGA**	okrasna plošča debeline 6 mm



OMNIA PRO

HORIZONTALNI PREREZ

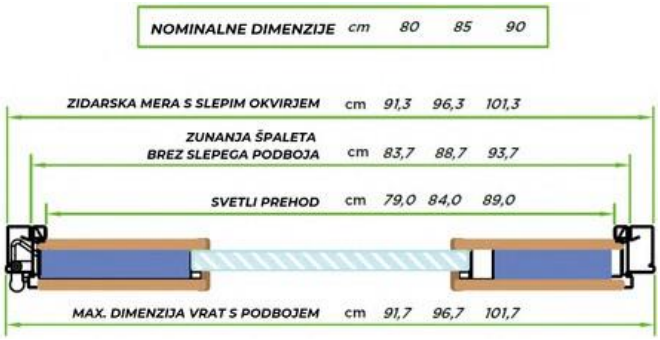

VERTIKALNI PREREZ

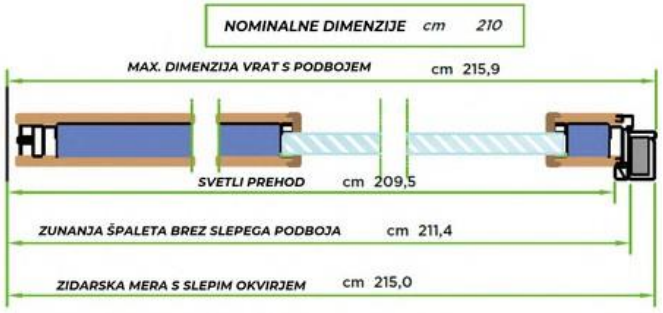

Stičišče okvirja / podokvirja

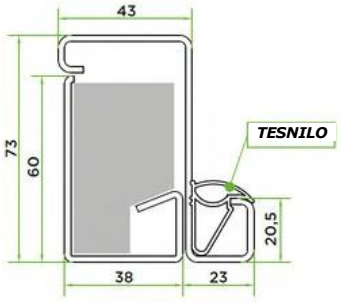

Odpiranje

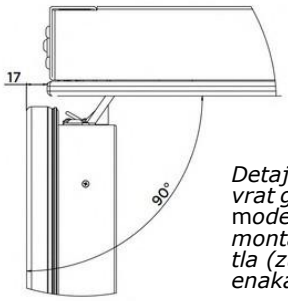

Detajl odpiranja vrat glede na okvir, model vrat za montažo na ravna tla (zunaj in noter enaka višina tal).

Kljuke

Standardne kljuke brez doplačila
iz aluminija v srebrni barvi



RIGA



84

Preostalo ponudbo kljuk si lahko ogledate na strani 37.

MOŽNOSTI

vključeno v ceno

• **KLJUKE**	kljuka + kljuka oz. kljuka + bunka iz aluminija v srebrni barvi
• **PANELI KRILA**	11 lesnih barv ali v beli RAL 9016 barvi
• **KRILO**	zunanji in notranji panel kril sta lahko različnih barv

OSNOVNA CENA

-
-

VKLJUČENO V OSNOVNO CENO

• podboj v črni RAL 9005 barvi	• okrasna plošča (debelina 6 mm)
• slepi okvir (surov)	• več-točkovni zaklepni mehanizem
• krilo	• varnostni cilindrični vložek
• okvir krila v črni RAL 9005 barvi	• tesnila
• 2D tečaji (3 kos)	• izolacija in zvočna izolacija
• kljuke v ALU srebrni	• transparentna zasteklitev

DODATKI

doplačilo

OPOMBE

- *Vrata nimajo možnosti kukala.*
- *Zasteklitev je lahko oddaljena najmanj 200 mm od roba krila.*

	RIGA	AUSTIN	DALLAS	HOUSTON
KLJUKA				
BUNKA				
ROZETA		/	/	/
material	aluminij	aluminij	aluminij	aluminij
DOPLAČILO				
kljuka + kljuka	standard, brez doplačila			
kljuka + bunka	standard, brez doplačila			
NA VOLJO V BARVAH				
KROM SATEN	/	DA	DA	DA
KROM SIJAJ	/	NE	DA	DA
ČRNA OPACO	/	DA	NE	NE



OKROGLO (mod. E5011)	
material	nerjavno jeklo
barva	srebrna saten
osnovne dimenzije	Ø 30 mm
DOPLAČILO 500 mm	
DOPLAČILO 1000 mm	
DOPLAČILO 1600 mm	



PLOŠČATO (mod. E5726)	
material	nerjavno jeklo
barva	srebrna saten
osnovne dimenzije	40 x 15 mm
DOPLAČILO 500 mm	
DOPLAČILO 1000 mm	
DOPLAČILO 1600 mm	



AIRONE	
barva	krom saten
CENA	



COMETA	
barva	krom saten
CENA	

Elektronsko kukalo 3,2" (OP57700)	**Trkalo** (vgrajeno)	**Nadsvetloba**	**Obsvetloba**
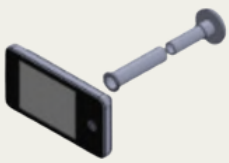			

Kukalo na nestandardni višini (standard: 1446 mm)	**Kljuka na nestandardni višini** (standard: 975 mm)	**Tretje nasadilo** (tečaj)	**Ključ** (dodaten)	**Barva - 1 kg** (popravilo podbojev)

GAMMA RAL	Barva		DOPLAČILO
RAL 9016	prometno bela		
RAL 9001	kremno bela		
RAL 9002	sivo bela		
RAL 9003	signalno bela		
RAL 7047	telesiva 4		
RAL 7042	prometno siva		
RAL 7040	okensko siva		
RAL 7038	ahatno siva		
RAL 7035	svetlo siva		
RAL 7033	cementno siva		
RAL 7032	prodnato siva		
RAL 7024	grafitno siva		
RAL 7022	umbra siva		
RAL 7016	antracit siva		
RAL 7015	skrilasto siva		
RAL 7011	železno siva		
RAL 5024	pastelno modra		
RAL 5011	jekleno modra		
RAL 5018	turkizno modra		
RAL 5017	prometno modra		
RAL 5015	nebeško modra		
RAL 5014	golobje modra		
RAL 5012	svetlo modra		
RAL 5010	encijan modra		
RAL 5007	briljantno modra		
RAL 5001	zeleno modra		
RAL 6024	prometno zelena		
RAL 6018	rumeno zelena		
RAL 6017	majsko zelena		
RAL 6011	reseda zelena		
RAL 6007	steklenično zelena		
RAL 6005	mahovinasto zelena		
RAL 6003	olivno zelena		
RAL 3004	vijolično rdeča		
RAL 3003	rubinasto rdeča		
RAL 3001	signalno rdeča		
RAL 1013	biserno bela		
Ostale RAL barve tudi na voljo			po ponudbi



Paneli krila so izdelani iz posebnih HDF plošč, narejenih iz lesenih vlaken, in so barvani z akrilno barvo. Na voljo so v različnih pantografskih vzorcih.

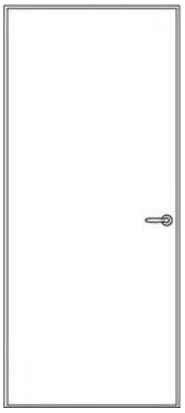
PV00V

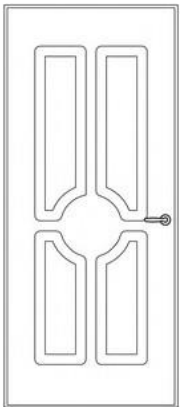
PV117

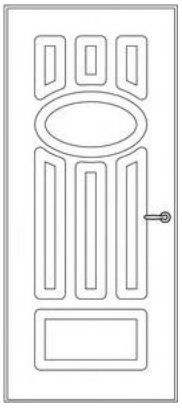
PV137

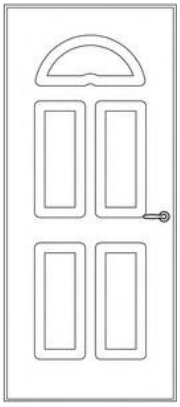
PV086

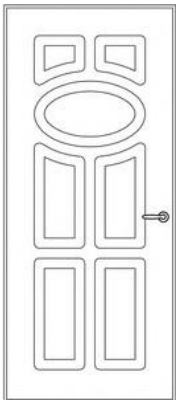
PV091

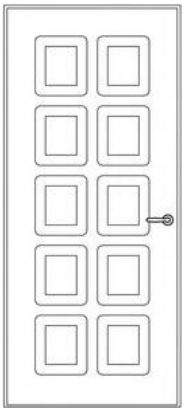
PV098

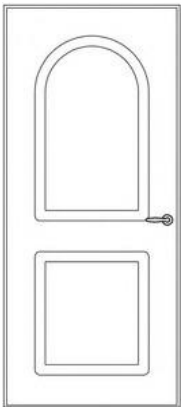
PV102

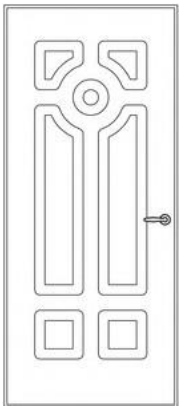
PV062

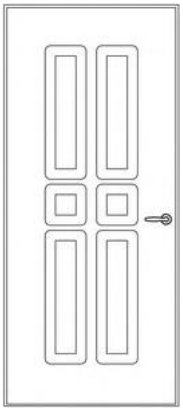
PV040

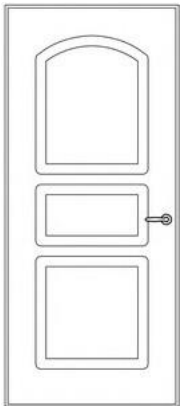
PV002

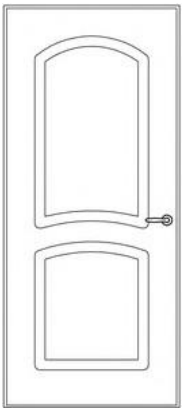
PV008

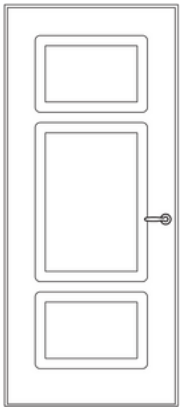
PV014

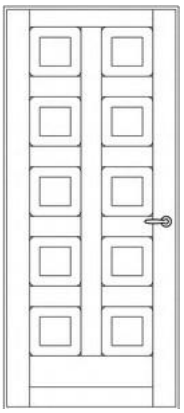
PV046

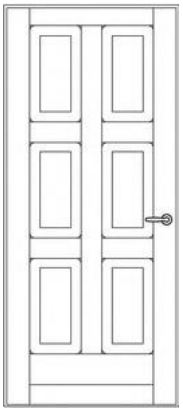
PV059

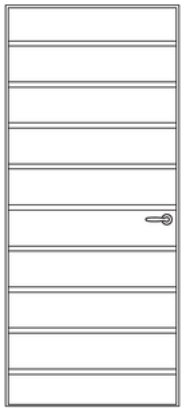
PV033

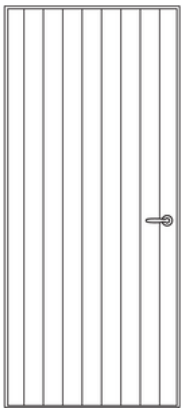
PV125

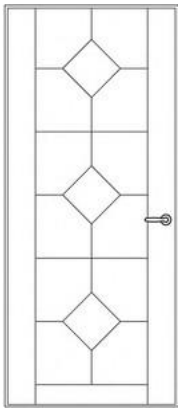
PV080-C

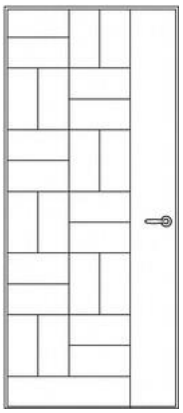
PV073


PV123

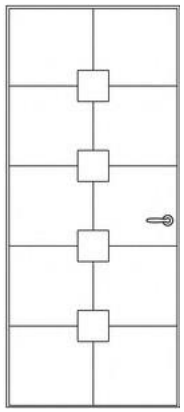
PV192

VRATA Z VIDNIMI TEČAJI

Velja za modele: STANDARD, STANDARD T, EX3, EUROSOUND, FORZA 4, OMNIA

STANDARDNE DIMENZIJE (mm)				
	Širina			Višina
Nominalna (za naročanje)	800	850	900	2100
Zidarska brez slepega okvirja	837	887	937	2114
Zidarska s slepim okvirjem	913	963	1013	2150
Svetli prehod	790	840	890	2095

IZRAČUNI		
	Širina	Višina
Svetli prehod	zidarska mera s slepim okvirjem - 123 mm	zidarska mera s slepim okvirjem - 55 mm
Nominalna	zidarska mera s slepim okvirjem - 113 mm	zidarska s slepim okvirjem - 50 mm
Zidarska brez slepega okvirja	zidarska mera brez slepega okvirja - 76 mm	zidarska s slepim okvirjem - 36 mm

VRATA S SKRITIMI TEČAJI

Velja za modele: VELAR, VELAR T, FORZA 4 PRO, OMNIA PRO

STANDARDNE DIMENZIJE (mm)				
	Širina			Višina
Nominalna (za naročanje)	800	850	900	2100
Zidarska brez slepega okvirja	837	887	937	2114
Zidarska s slepim okvirjem	913	963	1013	2150
Svetli prehod	790	840	890	2095

IZRAČUNI		
	Širina	Višina
Svetli prehod	zidarska mera s slepim okvirjem - 123 mm	zidarska mera s slepim okvirjem - 55 mm
Nominalna	zidarska mera s slepim okvirjem - 113 mm	zidarska s slepim okvirjem - 50 mm
Zidarska brez slepega okvirja	zidarska mera brez slepega okvirja - 76 mm	zidarska s slepim okvirjem - 36 mm

DVOKRILNA VRATA Z VIDNIMI IN SKRITIMI TEČAJI

Velja za model: DUE ANTE SIMETRIČNA

STANDARDNE DIMENZIJE (mm)				
	Širina			Višina
Nominalna (za naročanje)	60+60	65+65	70+70	2100
Zidarska brez slepega okvirja	1237	1337	1437	2114
Zidarska s slepim okvirjem	1313	1413	1513	2150
Svetli prehod	1190	1290	1390	2095

IZRAČUNI		
	Širina	Višina
Svetli prehod	zidarska mera s slepim okvirjem - 123 mm	zidarska mera s slepim okvirjem - 55 mm
Nominalna	zidarska mera s slepim okvirjem - 113 mm	zidarska s slepim okvirjem - 50 mm
Zidarska brez slepega okvirja	zidarska mera brez slepega okvirja - 76 mm	zidarska s slepim okvirjem - 36 mm

DVOKRILNA VRATA Z VIDNIMI IN SKRITIMI TEČAJI

Velja za model: DUE ANTE ASIMETRIČNA

STANDARDNE DIMENZIJE (mm)				
	Širina			Višina
Nominalna (za naročanje)	80+40	85+40	90+40	2100
Zidarska brez slepega okvirja	1237	1337	1437	2114
Zidarska s slepim okvirjem	1313	1413	1513	2150
Svetli prehod	1190	1290	1390	2095

IZRAČUNI		
	Širina	Višina
Svetli prehod	zidarska mera s slepim okvirjem - 123 mm	zidarska mera s slepim okvirjem - 55 mm
Nominalna	zidarska mera s slepim okvirjem - 113 mm	zidarska s slepim okvirjem - 50 mm
Zidarska brez slepega okvirja	zidarska mera brez slepega okvirja - 76 mm	zidarska s slepim okvirjem - 36 mm

VRATA Z VIDNIMI TEČAJI

Velja za model: ARCO

STANDARDNE DIMENZIJE (mm)				
	Širina			Višina
Nominalna (za naročanje)	900	/	/	2300
Zidarska s slepim okvirjem	1022	/	/	2360
Svetli prehod	880	/	/	2290

VRATA Z VIDNIMI TEČAJI

Velja za model: AK47

STANDARDNE DIMENZIJE (mm)				
	Širina			Višina
Nominalna (za naročanje)	900	950	1000	2100
Zidarska s slepim okvirjem	930	980	1030	2165
Svetli prehod	770	820	870	2085