B.B.C.®

MV Line Group

CATALOGO

SISTEMI PER **PERSIANE** A LAMELLE **ORIENTABILI**

INDICE

AZIENDA	2
LUNA	3
AURORA 60	9
AURORA 60 AHI	17
AURORA 55	19
AURORA 55 ADACTA	25
AURORA 54	29
54 WOOD	34
60 WOOD	37
PRODOTTI VARI	40

L'AZIENDA

I meccanismi per persiane B.B.C. sono il frutto di un intenso lavoro in Ricerca&Sviluppo, con una particolare attenzione ai suggerimenti ed alle necessità dei nostri clienti, per i quali curiamo la personalizzazione e la produzione di sistemi su misura, con la possibilità di effettuare modifiche in tempi brevi.

Tutta la componentistica è prodotta in azienda 24 ore su 24: dallo stampaggio di materie plastiche, alla produzione di minuterie metalliche, tornitura di viti e complementi in metallo, lavorazioni meccaniche di tranciature con macchine semi-automatiche costruite a disegno.

Il nostro sito produttivo può contare su un impianto di coostampaggio semiautomatico con "pressa imboccolatrice" oltre agli impianti di estrusione di alluminio e di verniciatura per le finiture sia RAL che legno.

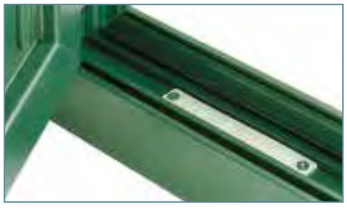

PRODOTTI

Produciamo il sistema "imboccolato", che garantisce un eccellente oscuramento e, di conseguenza, un migliore isolamento all'aria e all'acqua. Con gli stessi modelli realizziamo la versione per la persiana di sicurezza: con l'aggiunta di spine in acciaio garantiamo l'antisfilamento delle lamelle.

Nel modello base l'apertura della lamella è comandata da una pulsantiera a muro. Il kit di base si può arricchire con telecomandi, centraline e fotocellule, facilmente reperibili sul mercato.

Un assortimento dalle tonalità Ral ai colori realizzati per il legno, permette un'applicazione ricca e variegata. L'azienza lavora in regime di qualità certificata ISO 9001 e nel rispetto dell'ambiente (ISO 14000). Un laboratorio garantisce i requisiti prestazionali massimi richiesti dalla normativa europea, offrendo un valido servizio per la marcatura CE. Garantiamo i nostri accessori 12 anni.

Tutti i particolari, prodotti per stampaggio a iniezione, sono in poliammide ad alto contenuto tecnologico, caratterizzati da elevate proprietà fisico-meccaniche, resistenza all'usura, basso coefficiente d'attrito. Modificati con elastomeri e stabilizzanti migliorano la tenacia a temperature anche inferiori a 0 °C, l'esposizione alle alte temperature e alla luce solare.

I TEST

I meccanismi per persiane sono sottoposti a severi test di funzionamento e tenuta, attraverso la costruzione di una persiana campione rappresentativa dell'intera gamma. La prima prova è quella della forza di azionamento, successivamente si effettuano le prove di resistenza al vento con l'applicazione del carico nominale.

Si ripete la prova della forza di azionamento per verificare se la persiana ha ridotto la sua funzionalità. Si procede alla prova di carico di sicurezza, replicando le fasi precedenti con un aumento del peso pari a una volta e mezzo il peso precedente.

A conclusione ancora una ulteriore prova della forza di azionamento per verificare la funzionalità di movimentazione delle stesse persiane. Se il campione ha superato la prova, si ottiene la classe di resistenza 6.

LUNA

LUNA

MECCANISMI PER ORIENTABILI

È la serie degli accessori per lamelle orientabili a interasse 55 mm (lamella da 66 mm di lunghezza) leggera di forma arrotondata esterna e interna. Esprime il massimo design abbinata alle serie di profili arrotondati e scorniciati soprattutto nelle verniciature color legno. È applicabile sui sistemi persiane in alluminio e PVC. Le applicazioni sono molteplici per qualsiasi serie commerciale di persiane, con cava a partire da 24 fino a 36 mm di larghezza.
Può ospitare anche le nuove lamelle senza guarnizione BPE0030 e BPE0673.
Semplice da installare, permette l'inserimento delle lamelle a telaio chiuso.
Test realizzati su campioni assicurano i requisiti prestazionali massimi richiesti dalla norma europea ai fini della marcatura CE.

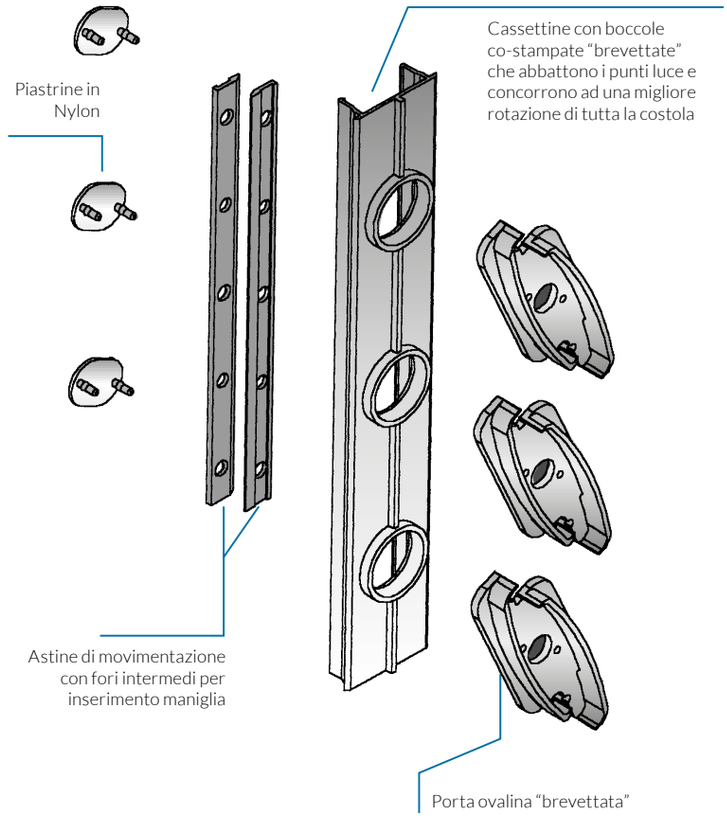

Luna presenta un sistema di eccellente oscuramento grazie alle boccole co-stampate sui montanti degli accessori. Ciò garantisce anche un'elevata tenuta all'aria e all'acqua.

LUNA

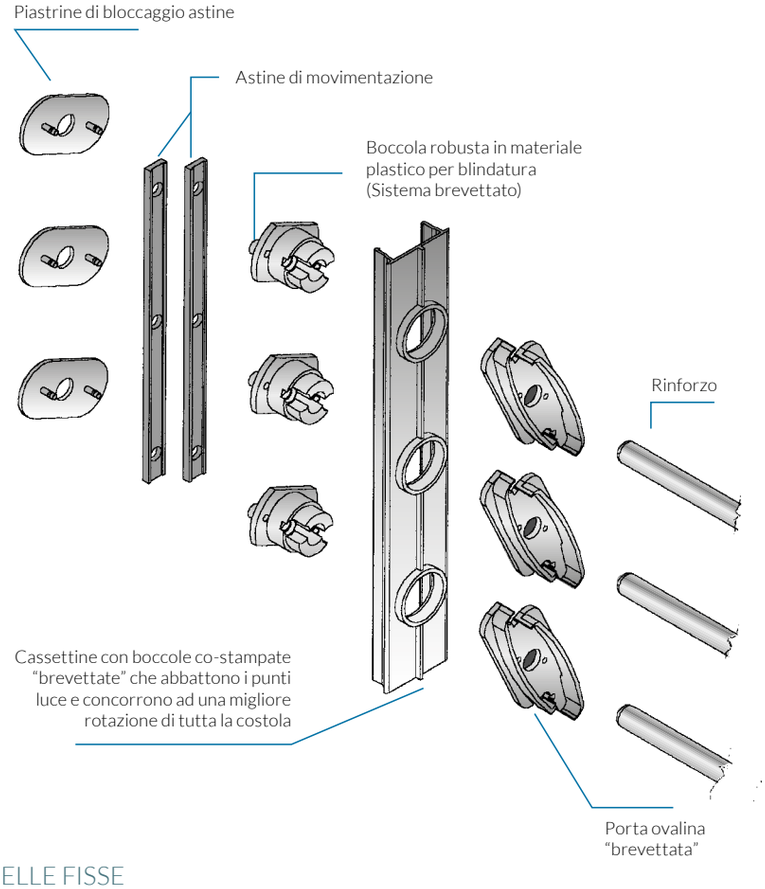

MECCANISMI PER ORIENTABILE DI SICUREZZA

I sistemi di sicurezza sono realizzati con differenti accessori e con una lamella rinforzata.
Il sistema garantisce un'elevata tenuta della lamella sulla persiana.
Per garantire una sicurezza totale nella realizzazione della persiana non va trascurato l'uso di cremonese con serratura, cerniere rinforzate e rostri antiscasso.

SELLE FISSE

Gli accessori delle lamelle fisse riproducono l'estetica del sistema orientabile e sono proposti in moduli con posizione aperta e chiusa.

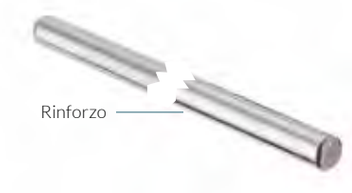

24-25-35-36 SFC.LU

Selle fisse chiuse
cave 24-25-35-36 mm

24-25-35-36 SFA.LU

Selle fisse aperte
cave 24-25-35-36 mm

LUNA

MANIGLIE

MAU la maniglia per eccellenza (pomello, manovella, ellittica), vanta il primato di applicazioni. Robusta e facile da montare grazie ai fori predisposti sulle astine di comando. È reversibile e si monta con una semplice pressione facendola scattare sul meccanismo. Non si monta sulla versione BLINDO.

EL.LU, è una maniglia semplice, economica e di facile montaggio. Si applica direttamente sul meccanismo in sostituzione del portalamelle, evitando di forare le lamelle o il profilo ante, adattandosi a tutte le tipologie di profilo.

MINICRIC, è una semplice maniglia a leva da applicare direttamente sulla lamella in qualsiasi posizione. Utile sulle persiane scorrevoli. Disponibile in due versioni, da 16 e 27 mm di ingombro.

MAUP
Maniglia pomello

MAUE
Maniglia elittica

MAUEL
Maniglia elittica con base lunga

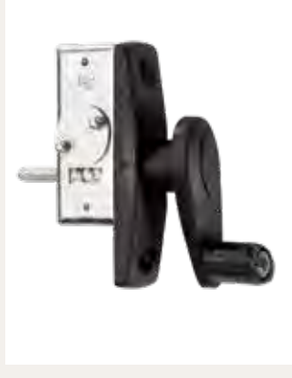

MAUM
Maniglia manovella

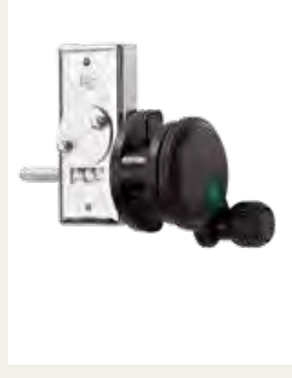

MCSB da 16 mm
Maniglia minicric

MCS da 27 mm
Maniglia minicric

EL.LU
Maniglia a leva

NOTA: le maniglie a leva non garantiscono lo stesso livello di oscuramento delle maniglie a manovella (soprattutto sui colori chiari e lamelle senza guarnizioni).

LUNA

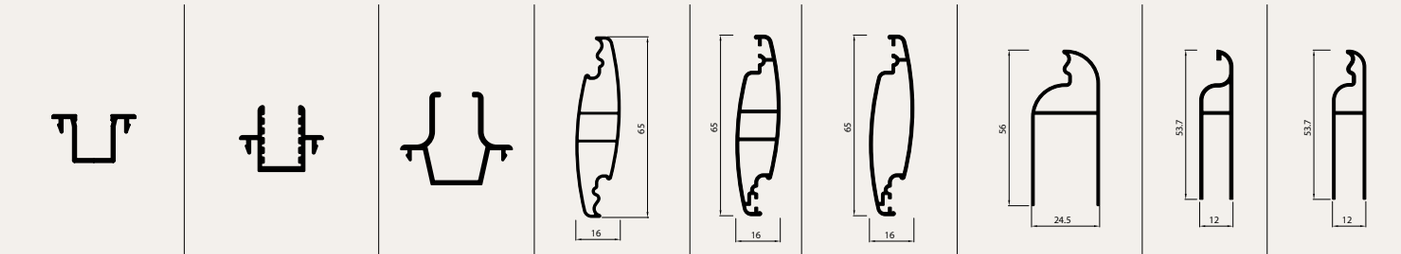

Riduttore basso BPE0205 (cava 36) BPE0047 (cava 24-25)	Riduttore alto per tutte le cave BPE0032 (cava 36) BPE0033 (cava 24-25)	Riduttore alto sagomato per tutte le cave	Lamella luna blindo senza guarnizione BPE0030	Lamella luna per blindo	Lamella luna BPE0673	Mezza lamella larga 55 senza guarnizione BPE0048 (solo per cava 24/25)	Mezza lamella 55 BPE0021	Mezza lamella 55 senza guarnizione BPE0028

COMPENSAZIONI

Assortimento di compensazioni per ogni esigenza.

- La compensazione tipo “E” classica: il terminale della mezza lamella è fissato sul meccanismo per mezzo di una vite autoforante, comodo anche nei meccanismi a tagliare, si monta auto centrandosi al posto di un porta-lamella.
- La compensazione tipo “L”: i terminali della mezza lamella sono forniti separatamente nella versione a tagliare oppure nella versione telescopica componibile (CT)
- La compensazione tipo “EOMI”: il terminale della mezza lamella è fissato sul meccanismo per mezzo di una vite. Questo sistema di compensazione delle altezze è particolarmente vantaggioso in quanto consente l’inserimento della mezza lamella di compensazione direttamente nella cava del profilo anta, evitando l’impiego del profilo riduttore (solo per cava 24/25).

Tipo EMX

Per tutte le cave + adattatore orizzontale

Tipo E

Per tutte le cave + adattatore verticale
(per riduttore alto)

Tipo CT

Telescopico
per le cave 35-36

Tipo L

per tutte le cave

Tipo EC

+ Adattatore verticale per tutte le cave (per riduttore alto sagomato)

Tipo EOMI

Per le cave 24-25 (senza profilo riduttore)

LUNA

	LUNA CODICE: LU Prezzo a lamella 0,85 €	LUNA BLINDO CODICE: LUB Prezzo a lamella 1,15 €	CAVA mm	Numero lamelle	Compensazione Tipo "E" Tipo "EMX" + Adattatori riduttore alto	Compensazione Tipo "E" + Adattatori per riduttore alto sagomato	Compensazione Tipo "E" riduttore basso Tipo "EOMI" 24-25 senza riduttore	Compensazione Tipo "L" Tipo "CT" riduttore basso	Compensazione Tipo "L" Tipo "CT" riduttore alto
	Euro	Euro							
COMANDO SINGOLO	5,10	6,90	24 25 35 36	6	445	465	424	426	440
	5,95	8,05	24 25 35 36	7	500	520	479	481	495
	6,80	9,20	24 25 35 36	8	555	575	534	536	550
	7,65	10,35	24 25 35 36	9	610	630	589	591	605
	8,50	11,50	24 25 35 36	10	665	685	644	646	660
	9,35	12,65	24 25 35 36	11	720	740	699	701	715
	10,20	13,80	24 25 35 36	12	775	795	754	756	770
	11,05	14,95	24 25 35 36	13	830	850	809	811	825
	11,90	16,10	24 25 35 36	14	885	905	864	866	880
	12,75	17,25	24 25 35 36	15	940	960	919	921	935
	13,60	18,40	24 25 35 36	16	995	1015	974	976	990
	14,45	19,55	24 25 35 36	17	1050	1070	1029	1031	1045
	15,30	20,70	24 25 35 36	18	1105	1125	1084	1086	1100
	16,15	21,85	24 25 35 36	19	1160	1180	1139	1141	1155
	17,00	23,00	24 25 35 36	20	1215	1235	1194	1196	1210
	17,85	24,15	24 25 35 36	21	1270	1290	1249	1251	1265
	18,70	25,30	24 25 35 36	22	1325	1345	1304	1306	1320
COMANDO DOPPIO	19,55	26,45	24 25 35 36	23	1380	1400	1359	1361	1375
	20,40	27,60	24 25 35 36	24	1435	1455	1414	1416	1430
	21,25	28,75	24 25 35 36	25	1490	1510	1469	1471	1485
	22,10	29,90	24 25 35 36	26	1545	1565	1524	1526	1540
	22,95	31,05	24 25 35 36	27	1600	1620	1579	1581	1595
	23,80	32,20	24 25 35 36	28	1655	1675	1634	1636	1650
	24,65	33,35	24 25 35 36	29	1710	1730	1689	1691	1705
	25,50	34,50	24 25 35 36	30	1765	1785	1744	1746	1760
	26,35	35,65	24 25 35 36	31	1820	1840	1799	1801	1815
	27,20	36,80	24 25 35 36	32	1875	1895	1854	1856	1870
	Prezzo escluso maniglia	Prezzo escluso maniglia			Altezze Massime (mm)				

- Meccanismo a tagliare fino a 6 metri
- Realizziamo su richiesta meccanismi a comando singolo o doppio per misure diverse da quelle riportate in tabella

SELLE FISSE / APERTE - CHIUSE		
Codice	Descrizione	Prezzo €
24-25-35-36 SFA.LU	100 cp selle aperte 14 cp compensatori	50,00
24-25-35-36 SFC.LU	100 cp selle chiuse 14 cp compensatori	50,00
Specificare la cava in fase di ordine		

MANIGLIE		
Codice	Descrizione	Prezzo €
MAUE	Man. unica elittica	3,20
MAUEL	Man. unica elittica base lunga	3,20
MAUM	Man. unica manovella	3,20
MAUP	Man. unica pomello	3,20
EL.LU	Man. a leva	1,50
MCS	Minicric da 27 mm	1,00
MCSB	Minicric da 16 mm	1,00

SUPPLEMENTO COLORI	
RAL STANDARD	+10%
PUNTINATI, RAL SPECIALI E BASE LEGNO	+15%

AURORA 60

AURORA 60

MECCANISMI PER ORIENTABILI

È la serie degli accessori per lamelle orientabili a interasse 60 mm (lamella da 71 mm di lunghezza), disegno a goccia, applicabile sui sistemi persiane in alluminio e PVC. Le applicazioni sono molteplici per qualsiasi serie commerciale di persiane con cava a partire da 24 fino a 36 mm di larghezza.
Il meccaniscmo Aurora 60 può ospitare anche la nuova lamella BPE0026 senza guarnizione.
Semplice da installare, permette l'inserimento delle lamelle a telaio chiuso.
Test realizzati su campioni assicurano i requisiti prestazionali massimi richiesti dalla norma europea ai fini della marcatura CE.

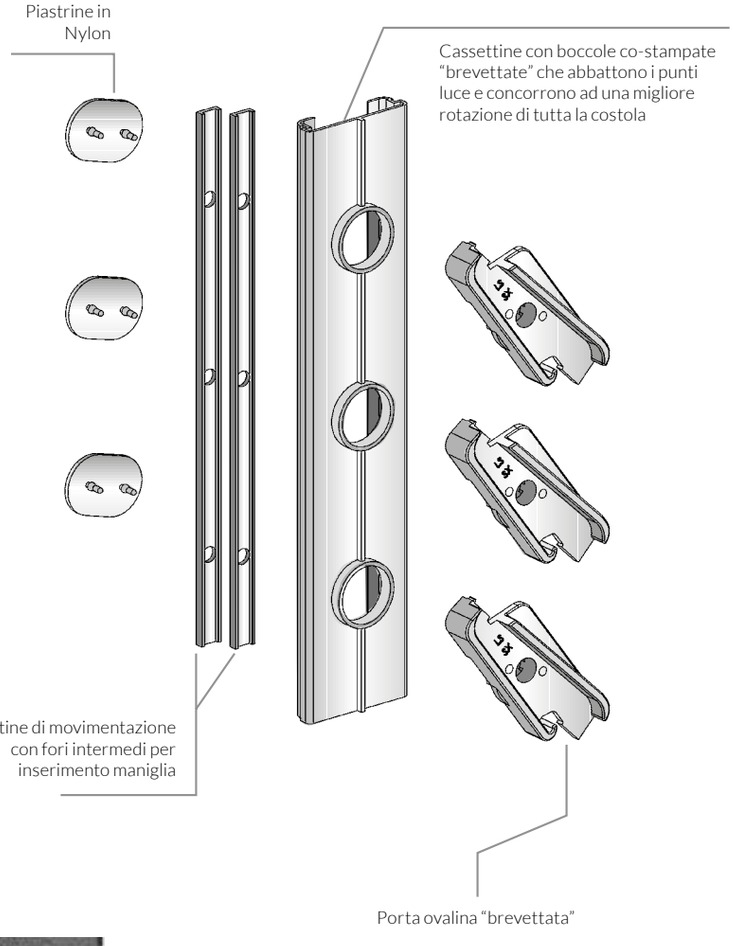

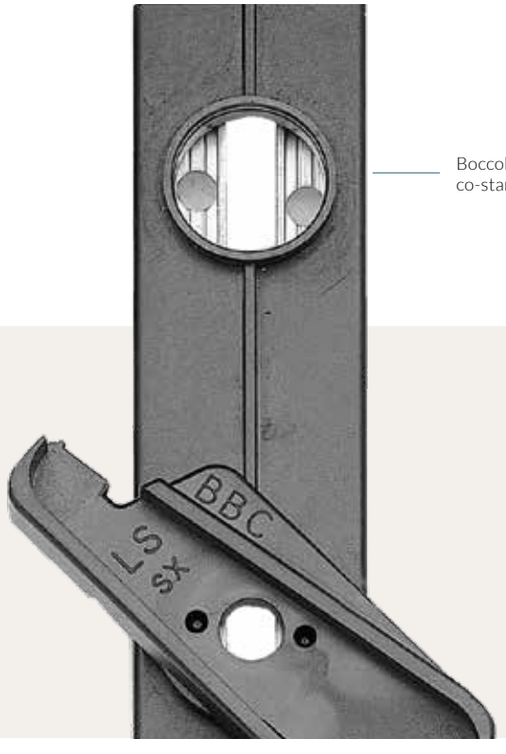

Aurora 60 presenta un sistema di oscuramento alla luce grazie alle boccole co-stampate sui montanti degli accessori. Ciò garantisce anche un'elevata tenuta all'aria e all'acqua.

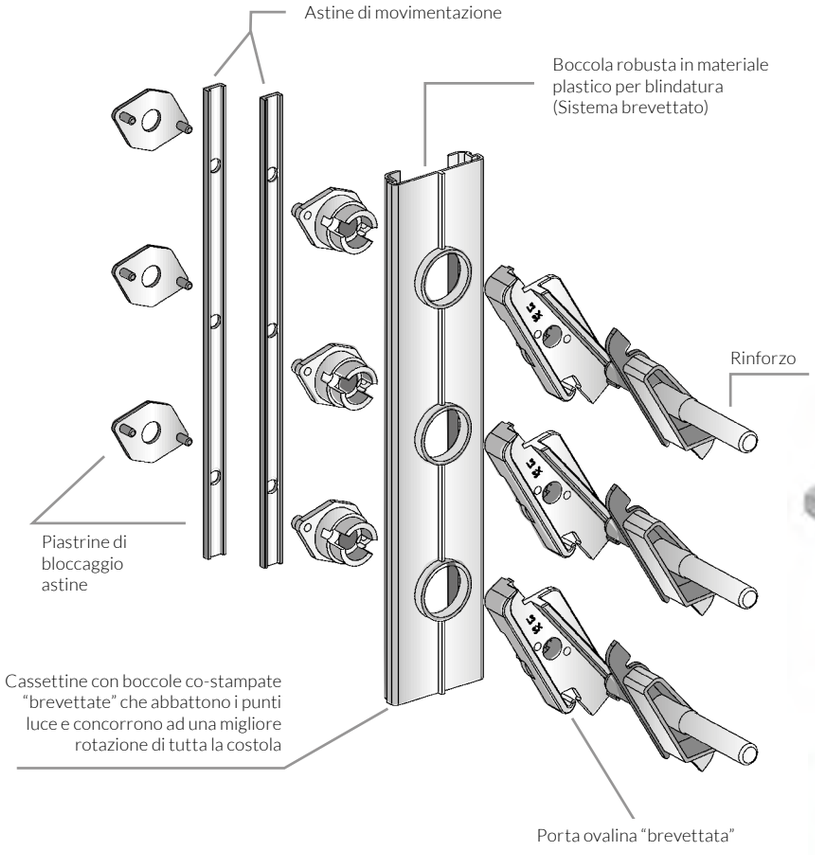

MECCANISMI PER ORIENTABILE DI SICUREZZA

I sistemi BLINDO sono realizzati con differenti accessori e corredati da speciali inserti in acciaio.
Il sistema garantisce un'elevata tenuta della lamella sulla persiana.
Per garantire una sicurezza totale nel realizzare la persiana non vanno trascurati l'uso di cremonese con serratura, cerniere rinforzate e rostri antiscasso.

SELLE FISSE

Gli accessori della lamelle fisse riproducono l'estetica del sistema orientabile e sono proposti in moduli con angolazione aperta e chiusa.
Una novità è la persiana fissa chiusa: con i nuovi accessori è possibile assemblarla a telaio chiuso.

24-25-31-35-36 SFC.LSA

Selle fisse chiuse
cave 24-25-31-35-36 mm

24-25-31-35-36 SFA.LSA

Selle fisse aperte
cave 24-25-31-35-36 mm

AURORA 60

MANIGLIE

MAU la maniglia per eccellenza (pomello, manovella, ellittica), vanta il primato di applicazioni. Robusta e facile da montare grazie ai fori predisposti sulle astine di comando. È reversibile e si monta con una semplice pressione a destra o a sinistra del meccanismo. Versioni per ogni esigenza tecnica ed estetica. Non si monta sulla serie BLINDO.

EL60AU è una maniglia semplice, economica e di facile montaggio. Si applica direttamente sul meccanismo in sostituzione del porta-lamelle, evitando di forare le lamelle o il profilo ante, adattandosi a tutte le tipologie di profilo.

BODY è la maniglia a corpo unico, viene fornita già applicata sul meccanismo. Grazie al minimo ingombro risolve molti problemi per le applicazioni dove gli spazi sono molto ridotti. È robusta e pratica da usare. Non teme il problema degli spessori nei profili arrotondati e maggiorati. Attraverso una frizione permette di avere delle posizioni intermedie.

MINICRIC è una semplice maniglia a leva da applicare direttamente sulla lamella in qualsiasi posizione. Utile sulle persiane scorrevoli. Disponibile in due versioni, da 16 e 27 mm di ingombro.

MAUP
Maniglia pomello

MAUE
Maniglia elittica

MAUEL
Maniglia elittica con base lunga

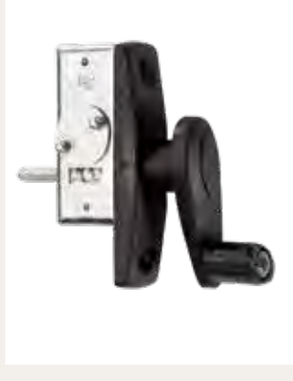

MAUM
Maniglia manovella

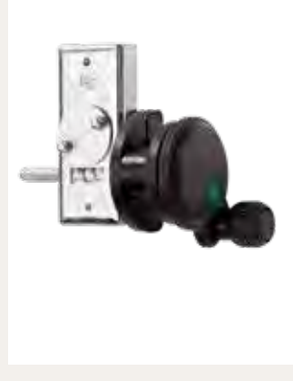

MCSB da 16 mm
Maniglia minicric

MCS da 27 mm
Maniglia minicric

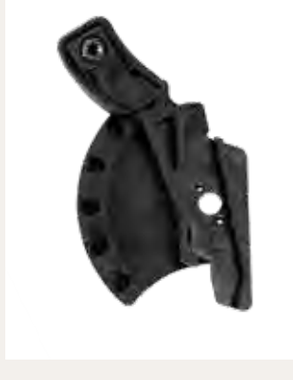

EL60AU
Maniglia a leva

MANIGLIA BODY
Specificare il verso destro o sinistro in fase d'ordine

NOTA: le maniglie a leva non garantiscono lo stesso livello di oscuramento delle maniglie a manovella (soprattutto sui colori chiari e lamelle senza guarnizione).

Riduttore cava 24-25 BPE0047

Riduttore cava 35-36 BPE0031

Riduttore cava 31

Lamella 60 BPE0025

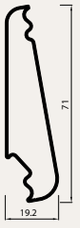

Lamella 60 senza guarnizione BPE0026

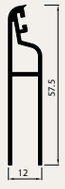

Mezza lamella 60 BPE0024

Mezza lamella 60 senza guarnizione BPE0027

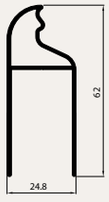

Mezza lamella larga 60 senza guarnizione BPE0569 (solo cave 24/25)

COMPENSAZIONI

Assortimento di compensazioni.

- La compensazione tipo “C” classica: il terminale della mezza lamella è fissato sul meccanismo per mezzo di una vite autoforante, comodo anche nei meccanismi a tagliare, si monta auto centrandosi al posto di un porta-lamella.
- La compensazione tipo “L”: i terminali della mezza lamella sono forniti separatamente nella versione a tagliare.
- La compensazione tipo “CL”: il terminale della mezza lamella è fissato sul meccanismo per mezzo di una vite. Questo sistema di compensazione delle altezze è particolarmente vantaggioso in quanto consente l’inserimento della mezza lamella di compensazione direttamente nella cava del profilo anta, evitando l’impiego del riduttore.

Tipo C

Per tutte le cave

Tipo C

+ Adattatore verticale, riduttore alto per cave da 31 mm

Tipo L

Compensatore a tagliare per le cave 24-25-35-36

Tipo CL

Per cave 24-25 senza profilo riduttore

AURORA 60

	AURORA 60 CODICE: LSA Prezzo a lamella 0,85 €	AURORA 60 BLINDO CODICE:LSAB Prezzo a lamella 1,15 €	AURORA 60 BODY CODICE: BLSA Incluso maniglia	CAVA mm	Numero lamelle	Compensazione Tipo "C"	Compensazione Tipo "C" riduttore alto + adattatore cava 31	Compensazione TIPO CL 24-25 senza riduttore	Compensazione Tipo "L"
	Euro	Euro							
COMANDO SINGOLO	5,10	6,90	7,60	24 25 31 32 35 36	6	461	494	469	461
	5,95	8,05	8,45	24 25 31 32 35 36	7	521	554	529	521
	6,80	9,20	9,30	24 25 31 32 35 36	8	581	614	589	581
	7,65	10,35	10,15	24 25 31 32 35 36	9	641	674	649	641
	8,50	11,50	11,00	24 25 31 32 35 36	10	701	734	709	701
	9,35	12,65	11,85	24 25 31 32 35 36	11	761	794	769	761
	10,20	13,80	12,70	24 25 31 32 35 36	12	821	854	829	821
	11,05	14,95	13,55	24 25 31 32 35 36	13	881	914	889	881
	11,90	16,10	14,40	24 25 31 32 35 36	14	941	974	949	941
	12,75	17,25	15,25	24 25 31 32 35 36	15	1001	1034	1009	1001
	13,60	18,40	16,10	24 25 31 32 35 36	16	1061	1094	1069	1061
	14,45	19,55	16,95	24 25 31 32 35 36	17	1121	1154	1129	1121
	15,30	20,70	17,80	24 25 31 32 35 36	18	1181	1214	1189	1181
	16,15	21,85	18,65	24 25 31 32 35 36	19	1241	1274	1249	1241
	17,00	23,00	19,50	24 25 31 32 35 36	20	1301	1334	1309	1301
	17,85	24,15	20,35	24 25 31 32 35 36	21	1361	1394	1369	1361
	18,70	25,30	21,20	24 25 31 32 35 36	22	1421	1454	1429	1421
COMANDO DOPPIO	19,55	26,45	24,55	24 25 31 32 35 36	23	1481	1514	1489	1481
	20,40	27,60	25,40	24 25 31 32 35 36	24	1541	1574	1549	1541
	21,25	28,75	26,25	24 25 31 32 35 36	25	1601	1634	1609	1601
	22,10	29,90	27,10	24 25 31 32 35 36	26	1661	1694	1669	1661
	22,95	31,05	27,95	24 25 31 32 35 36	27	1721	1754	1729	1721
	23,80	32,20	28,80	24 25 31 32 35 36	28	1781	1814	1789	1781
	24,65	33,35	29,65	24 25 31 32 35 36	29	1841	1874	1849	1841
	25,50	34,50	30,50	24 25 31 32 35 36	30	1901	1934	1909	1901
	26,35	35,65	31,35	24 25 31 32 35 36	31	1961	1994	1969	1961
	27,20	36,80	32,20	24 25 31 32 35 36	32	2021	2054	2029	2021
	Prezzo escluso maniglia	Prezzo escluso maniglia	Prezzo incluso maniglia		Altezze Massime (mm)				

- Meccanismo a tagliare fino a 6 metri
- Realizziamo su richiesta meccanismi a comando singolo o doppio per misure diverse da quelle riportate in tabella

SELLE FISSE / APERTE - CHIUSE		
Codice	Descrizione	Prezzo €
24-25-31-35-36 SFA.LSA	100 cp selle aperte 14 cp compensatori	50,00
24-25-31-35-36 SFC.LSA	100 cp selle chiuse 14 cp compensatori	50,00
Specificare la cava in fase di ordine		

MANIGLIE		
Codice	Descrizione	Prezzo €
MAUE	Man. unica ellittica	3,20
MAUEL	Man. ellittica base lunga	3,20
MAUM	Man. unica manovella	3,20
MAUP	Man. unica pomello	3,20
EL60AU	Man. a leva	1,50
MCS	Minicric da 27 mm	1,00
MCSB	Minicric bassa da 16 mm	1,00

SUPPLEMENTO COLORI	
RAL STANDARD	+10%
PUNTINATI, RAL SPECIALI E BASE LEGNO	+15%

RINFORZO		
Codice	Descrizione	Prezzo € x coppia
RAU60	Rinforzo completo	1,60
INS60	Solo inserto	0,40

AURORA 60 AHI

AURORA 60 AHI

MECCANISMI PER ORIENTABILI

È la serie dei meccanismi per lamelle orientabili a interasse 60 mm, profilo lamella con disegno a goccia (da 70 mm di lunghezza), applicabile sui sistemi persiana in alluminio e pvc. È solitamente utilizzata su profili con cava da 32 mm. Semplice e veloce da installare, permette l'inserimento a scatto delle lamelle a telaio chiuso. Il meccanismo è dotato di un sistema telescopico per la compensazione delle altezze che consente una riduzione significativa dei tempi di assemblaggio della persiana. Utilizza le stesse maniglie della serie Aurora 60.
Test realizzati su campioni, assicurano i requisiti prestazionali massimi richiesti dalla normativa europea ai fini della marcatura CE.

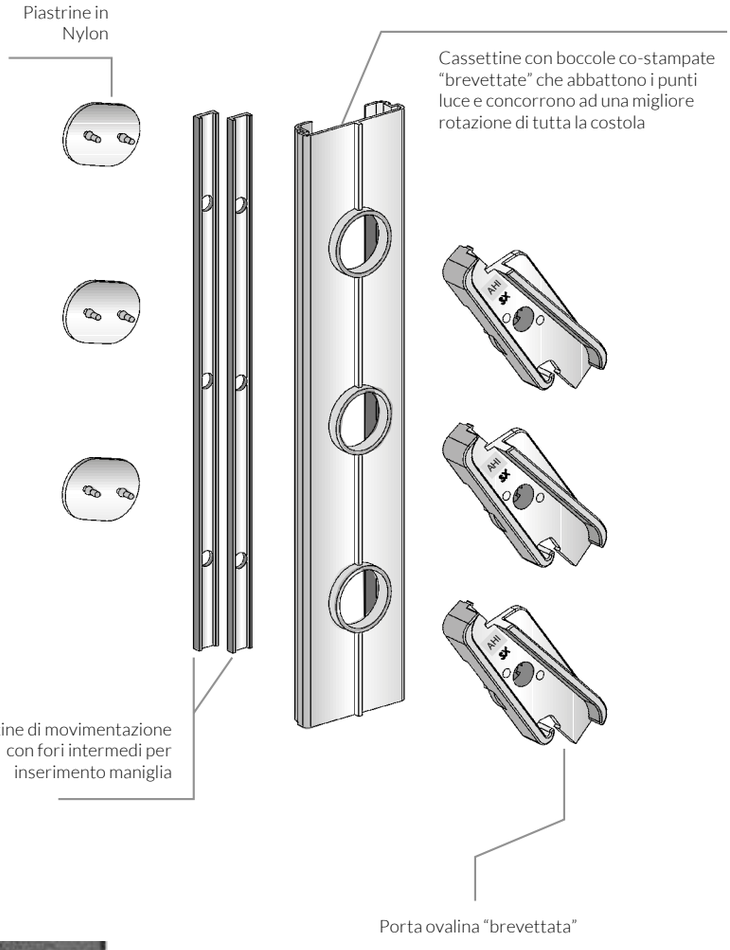

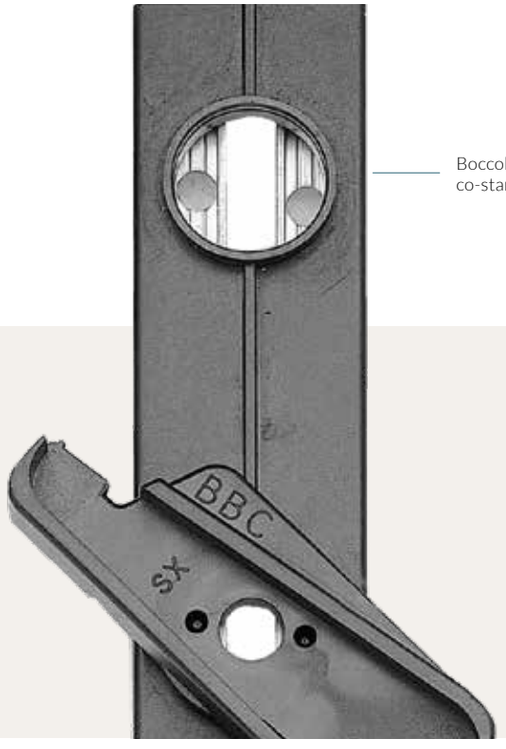

Aurora 60 AHI presenta un sistema di oscuramento alla luce grazie alle boccole co-stampate sui montanti degli accessori. Ciò garantisce anche un'elevata tenuta all'aria e all'acqua.

AURO

Lamella

Mezza lamella

Riduttore 32 mm

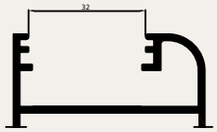

Profilo cava 32

COMPENSAZIONI

Tipo HI

Telescopico per cave da 32 mm

AURORA 60 AHI

	AURORA 60AHI CODICE: AHI Prezzo a lamella 0,85 €	AURORA 60 AHI BODY CODICE: BAHI Incluso maniglia	CAVA mm	Numero lamelle	Compensazione Telescopica Tipo "HI"
	Euro	Euro			
COMANDO SINGOLO	5,10	7,60	32	6	476
	5,95	8,45	32	7	536
	6,80	9,30	32	8	596
	7,65	10,15	32	9	656
	8,50	11,00	32	10	716
	9,35	11,85	32	11	776
	10,20	12,70	32	12	836
	11,05	13,55	32	13	896
	11,90	14,40	32	14	956
	12,75	15,25	32	15	1016
	13,60	16,10	32	16	1076
	14,45	16,95	32	17	1136
	15,30	17,80	32	18	1196
	16,15	18,65	32	19	1256
	17,00	19,50	32	20	1316
	17,85	20,35	32	21	1376
	18,70	21,20	32	22	1436
COMANDO DOPPIO	19,55	24,55	32	23	1496
	20,40	25,40	32	24	1556
	21,25	26,25	32	25	1616
	22,10	27,10	32	26	1676
	22,95	27,95	32	27	1736
	23,80	28,80	32	28	1796
	24,65	29,65	32	29	1856
	25,50	30,50	32	30	1916
	26,35	31,35	32	31	1976
	27,20	32,20	32	32	2036
	Prezzo escluso maniglia	Prezzo incluso maniglia			Altezze Massime (mm)

- Meccanismo a tagliare fino a 6 metri
- Realizziamo su richiesta meccanismi a comando singolo o doppio per misure diverse da quelle riportate in tabella

MANIGLIE		
Codice	Descrizione	Prezzo €
MAUE	Man. unica elittica	3,20
MAUM	Man. unica manovella	3,20
MAUP	Man. unica pomello	3,20
EL 60 AU	Man. a leva	1,50
MCS	Minicric da 27 mm	1,00
MCSB	Minicric bassa da 16 mm	1,00

SUPPLEMENTO COLORI	
RAL STANDARD	+10%
PUNTINATI, RAL SPECIALI E BASE LEGNO	+15%

AURORA 55

AURORA 55

MECCANISMI PER ORIENTABILI

La serie degli accessori per lamelle orientabili a interasse 55 mm (lamella da 66 mm di lunghezza), disegno a goccia, applicabile sui sistemi persiane in alluminio e PVC. Le applicazioni sono molteplici per qualsiasi serie commerciale di persiane con cava a partire da 24 fino a 36 mm di larghezza.
Il meccanismo Aurora 55 può ospitare anche la nuova lamella senza guarnizione BPE0029.
Semplice da installare, permette l'inserimento delle lamelle a telaio chiuso.
Test realizzati su campioni assicurano i requisiti prestazionali massimi richiesti dalla norma europea ai fini della marcatura CE.

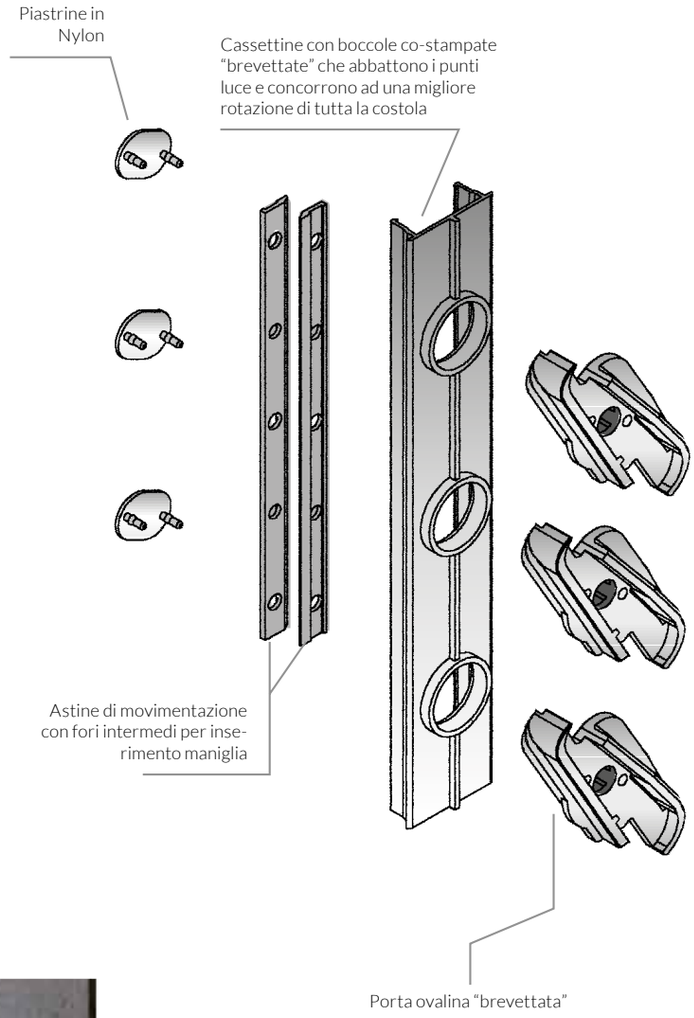

Aurora 55 presenta un sistema di eccellente oscuramento alla luce grazie alle boccole co-stampate sui montanti degli accessori. Ciò garantisce anche un'elevata tenuta all'aria e all'acqua.

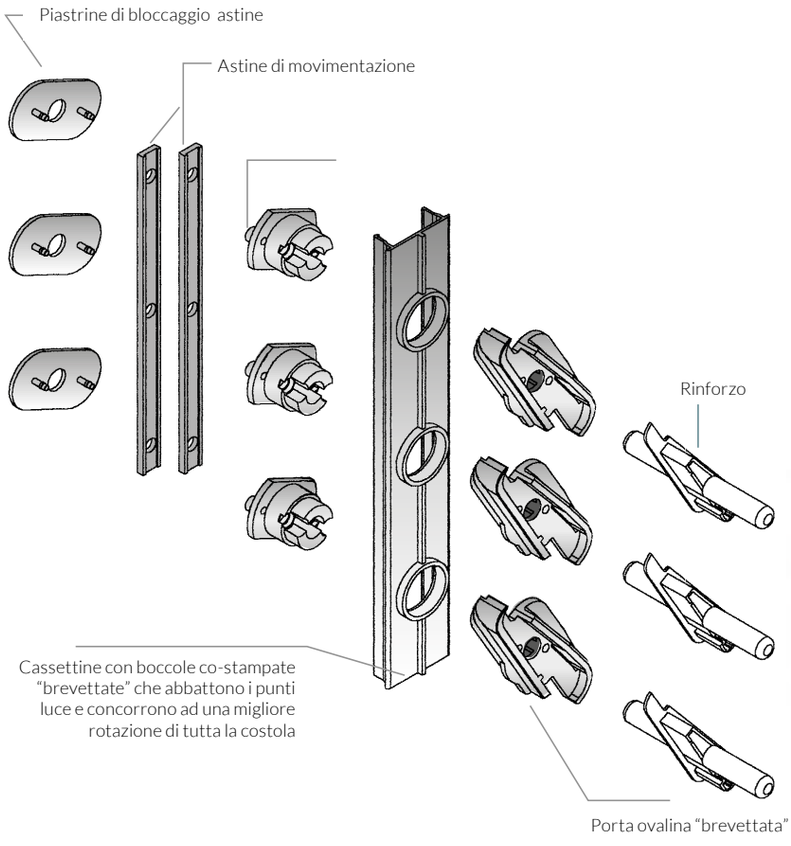

MECCANISMI PER ORIENTABILE DI SICUREZZA

I sistemi BLINDO sono realizzati con differenti accessori e corredati da speciali inserti in acciaio.
Il sistema garantisce un'elevata tenuta della lamella sulla persiana.
Per garantire una sicurezza totale nel realizzare la persiana non vanno trascurati l'uso di cremonese con serratura, cerniere rinforzate e rostri antiscasso.

SELLE FISSE

Gli accessori delle lamelle fisse, riproducono l'estetica del sistema orientabile e sono proposti in moduli con angolazione aperta e chiusa.
Una novità è la persiana fissa chiusa, con i nuovi accessori è possibile assemblarla a telaio chiuso.

24-25-35-36 SFC.AU

Selle fisse chiuse
cave 24-25-35-36 mm

24-25-35-36 SFA.AU

Selle fisse aperte
cave 24-25-35-36 mm

AURORA 55

MANIGLIE

MAU la maniglia per eccellenza (pomello, manovella, ellittica), vanta il primato di applicazioni. Robusta e facile da montare grazie ai fori predisposti sulle astine di comando. È reversibile e si monta con una semplice pressione facendola scattare sul meccanismo. Non si applica sulla versione di sicurezza.

MAPIAU55 maniglia a leva pieghevole con selettore di posizione integrato, consente il bloccaggio delle lamelle lungo 5 posizioni. Utilizzabile su tutti i profili anta, si applica direttamente sul meccanismo orientabile (a destra o sinistra) senza l'impiego di spessori o adattatori di alcun genere. Particolarmente indicata in tutte le situazioni in cui gli ingombri ridotti della maniglia risultano indispensabili.

EL.AU è una maniglia semplice, economica e di facile montaggio. Si applica direttamente sul meccanismo in sostituzione del portalamelle, evitando di forare le lamelle o il profilo ante, adattandosi a tutte le tipologie di profilo.

NBCS, robusta ed economica, si applica direttamente sulla lamella. Il bloccaggio avviene per mezzo di una ghiera fissata sul montante. Apre fino a 90°.

MINICRIC è una semplice maniglia a leva da applicare direttamente sulla lamella in qualsiasi posizione. Utile sulle persiane scorrevoli. Disponibile in due versioni, da 16 e 27 mm di ingombro.

BODY è la maniglia a corpo unico, viene fornita già applicata sul meccanismo. Grazie al minimo ingombro risolve molti problemi per le applicazioni dove gli spazi sono molto ridotti. È robusta e pratica da usare. Non teme il problema degli spessori nei profili arrotondati e maggiorati. Attraverso una frizione permette di avere delle posizioni intermedie.

MAUP
Maniglia pomello

MAUE
Maniglia elittica

MAUEL
Maniglia elittica con base lunga

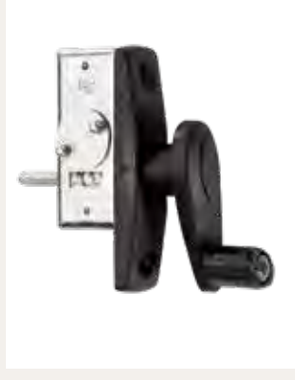

MAUM
Maniglia manovella

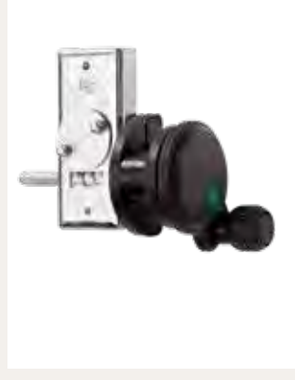

MAPIAU55
Maniglia a leva pieghevole

MCSB da 16 mm

MCS da 27 mm
Maniglie minicric

EL.AU
Maniglia a leva

NBCS
Maniglia a leva

MANIGLIA BODY
Specificare il verso destro o sinistro in fase d'ordine

NOTA: le maniglie a leva non garantiscono lo stesso livello di oscuramento delle maniglie a manovella (soprattutto sui colori chiari)

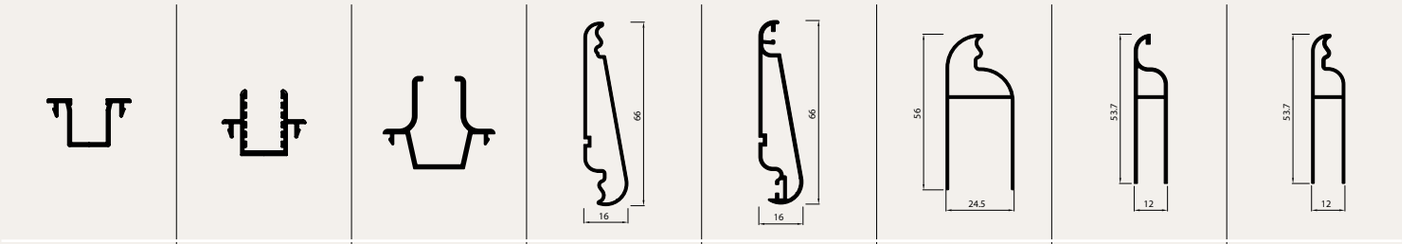

Riduttore basso BPE0205 (cava 36) BPE0047 (cava 24-25)	Riduttore alto per tutte le cave BPE0032 (cava 36) BPE0033 (cava 24-25)	Riduttore alto sagomato per tutte le cave	Lamella 55 con righino senza guarnizione BPE0029	Lamella 55 con righino BPE0020	Mezza lamella larga 55 senza guarnizione BPE0048 (solo cave 24/25)	Mezza lamella 55 BPE0021	Mezza lamella 55 senza guarnizione BPE0028

COMPENSAZIONI

Assortimento di compensazioni per ogni esigenza.

- La compensazione tipo “E” classica: il terminale della mezza lamella è fissato sul meccanismo per mezzo di una vite autoforante, comodo anche nei meccanismi a tagliare, si monta auto centrandosi al posto di un porta-lamella.
- La compensazione tipo “L”: i terminali della mezza lamella sono forniti separatamente nella versione a tagliare, con speciali forbici, oppure nella versione telescopica componibile (CT).
- La compensazione tipo “EOMI”: il terminale della mezza lamella è fissato sul meccanismo per mezzo di una vite. Questo sistema di compensazione delle altezze è particolarmente vantaggioso in quanto consente l’inserimento della mezza lamella di compensazione direttamente nella cava del profilo anta, evitando l’impiego del profilo riduttore.

Tipo L

Per tutte le cave

Tipo CT

Telescopico per cave 35-36

Tipo EMX

Per tutte le cave più adattatore orizzontale

Tipo E

Per tutte le cave più adattatore verticale (per riduttore alto)

Tipo EC

+ Adattatore verticale per tutte le cave (per riduttore alto sagomato)

Tipo EOMI

Per le cave 24-25 (senza profilo riduttore)

AURORA 55

	AURORA 55 CODICE: AU Prezzo a lamella 0,85 €	AURORA 55 BLINDO CODICE: AUB Prezzo a lamella 1,15 €	AURORA 55 BODY CODICE: BAU Incluso maniglia	CAVA mm	Numero lamelle	Compensazione Tipo "E" Tipo "EMX" + Adattatori riduttore alto	Compensa-zione Tipo "E" + Adattatori riduttore alto sagomato	Compensazione Tipo "E" riduttore basso Tipo "EOMI" 24-25 senza riduttore	Compensazione Tipo "L" Tipo "CT" riduttore basso	Compensa-zione Tipo "L" Tipo "CT" per riduttore alto
	Euro	Euro								
COMANDO SINGOLO	5,10	6,90	7,60	24 25 35 36	6	445	465	424	426	440
	5,95	8,05	8,45	24 25 35 36	7	500	520	479	481	495
	6,80	9,20	9,30	24 25 35 36	8	555	575	534	536	550
	7,65	10,35	10,15	24 25 35 36	9	610	630	589	591	605
	8,50	11,50	11,00	24 25 35 36	10	665	685	644	646	660
	9,35	12,65	11,85	24 25 35 36	11	720	740	699	701	715
	10,20	13,80	12,70	24 25 35 36	12	775	795	754	756	770
	11,05	14,95	13,55	24 25 35 36	13	830	850	809	811	825
	11,90	16,10	14,40	24 25 35 36	14	885	905	864	866	880
	12,75	17,25	15,25	24 25 35 36	15	940	960	919	921	935
	13,60	18,40	16,10	24 25 35 36	16	995	1015	974	976	990
	14,45	19,55	16,95	24 25 35 36	17	1050	1070	1029	1031	1045
	15,30	20,70	17,80	24 25 35 36	18	1105	1125	1084	1086	1100
	16,15	21,85	18,65	24 25 35 36	19	1160	1180	1139	1141	1155
	17,00	23,00	19,50	24 25 35 36	20	1215	1235	1194	1196	1210
	17,85	24,15	20,35	24 25 35 36	21	1270	1290	1249	1251	1265
	18,70	25,30	21,20	24 25 35 36	22	1325	1345	1304	1306	1320
COMANDO DOPPIO	19,55	26,45	24,55	24 25 35 36	23	1380	1400	1359	1361	1375
	20,40	27,60	25,40	24 25 35 36	24	1435	1455	1414	1416	1430
	21,25	28,75	26,25	24 25 35 36	25	1490	1510	1469	1471	1485
	22,10	29,90	27,10	24 25 35 36	26	1545	1565	1524	1526	1540
	22,95	31,05	27,95	24 25 35 36	27	1600	1620	1579	1581	1595
	23,80	32,20	28,80	24 25 35 36	28	1655	1675	1634	1636	1650
	24,65	33,35	29,65	24 25 35 36	29	1710	1730	1689	1691	1705
	25,50	34,50	30,50	24 25 35 36	30	1765	1785	1744	1746	1760
	26,35	35,65	31,35	24 25 35 36	31	1820	1840	1799	1801	1815
	27,20	36,80	32,20	24 25 35 36	32	1875	1895	1854	1856	1870
	Prezzo escluso maniglia	Prezzo escluso maniglia	Prezzo incluso maniglia		Altezze Massime (mm)					

- Meccanismo a tagliare fino a 6 metri
- Realizziamo su richiesta meccanismi a comando singolo o doppio per misure diverse da quelle riportate in tabella

SELLE FISSE / APERTE - CHIUSE		
Codice	Descrizione	Prezzo €
24-25-35-36 SFA.AU	100 cp selle aperte 14 cp compensatori	50,00
24-25-35-36 SFC.AU	100 cp selle chiuse 14 cp compensatori	50,00
Specificare la cava in fase di ordine		

MANIGLIE		
Codice	Descrizione	Prezzo €
MAUE	Man. unica ellittica	3,20
MAUEL	Man. ellittica base lunga	3,20
MAUM	Man. unica manovella	3,20
MAUP	Man. unica pomello	3,20
EL.AU	Man. a leva	1,50
MCS	Minicric da 27 mm	1,00
MCSB	Minicric bassa da 16 mm	1,00
NBCS	Maniglia standard	1,50

SUPPLEMENTO COLORI	
RAL STANDARD	+10%
PUNTINATI, RAL SPECIALI E BASE LEGNO	+15%

RINFORZO		
Codice	Descrizione	Prezzo € x coppia
RAU55	Rinforzo completo	1,60
INS55	Solo inserto	0,40

AURORA 55 ADACTA

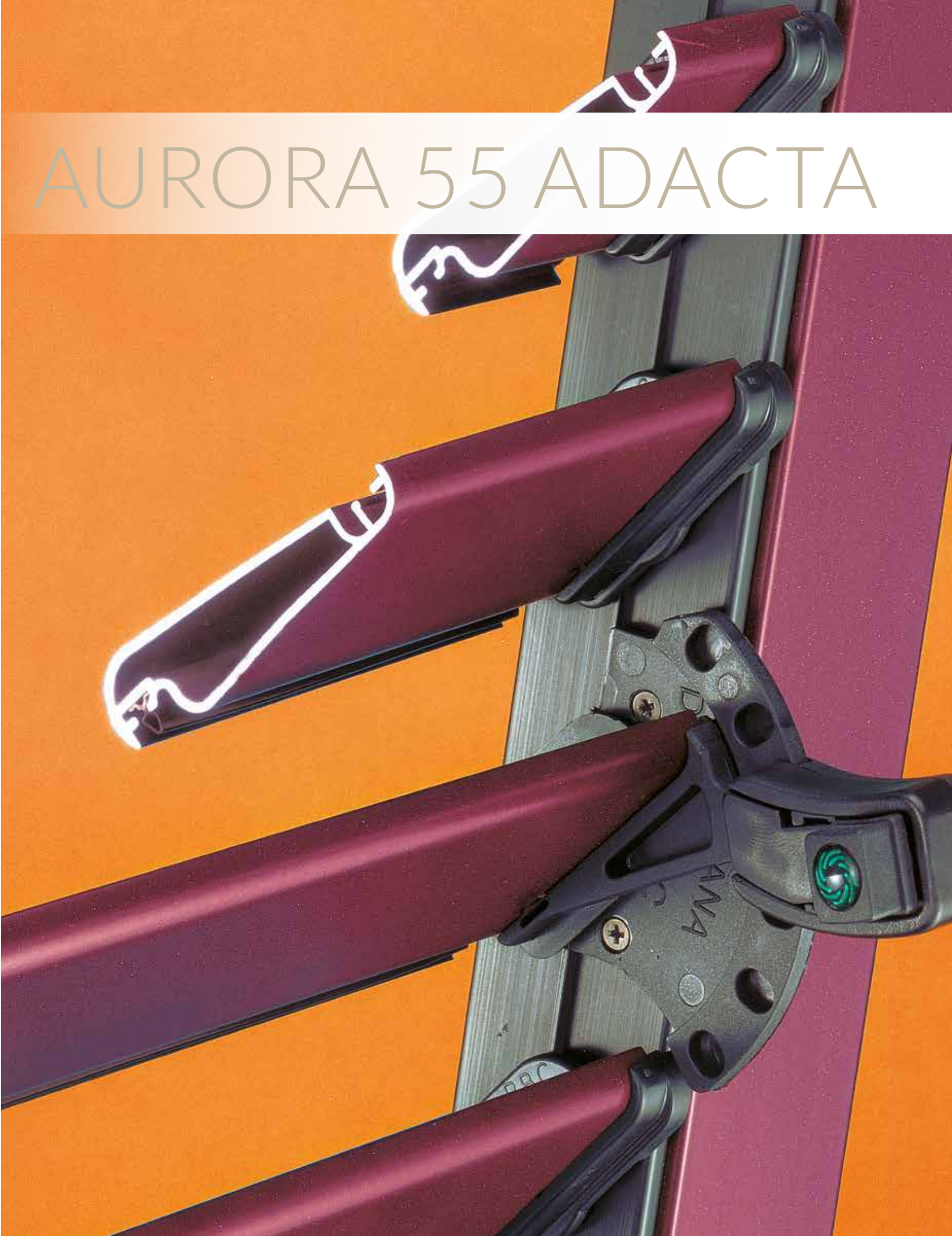

AURORA 55 ADACTA

La versione 55 adacta si differenzia dalla versione standard per la sua versatilità. Oltre all'applicazione della lamella liscia (senza righino) in alluminio verniciato, rivestito e PVC è possibile l'applicazione della lamella classica (con righino). Il meccanismo Aurora 55 Adacta può ospitare anche la nuova lamella senza guarnizione BPE0460.
Le maniglie e gli accessori sono identici al modello Aurora 55.

Riduttore basso
BPE0205
(cava 36)
BPE0047
(cava 24-25)

Riduttore alto per tutte le cave
BPE0032
(cava 36)
BPE0033
(cava 24-25)

Riduttore alto sagomato per tutte le cave

Lamella 55 liscia
senza guarnizione
BPE0460

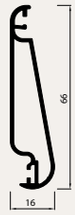

Lamella 55 liscia
BPE0095

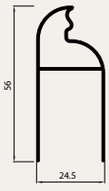

Mezza lamella
larga 55
senza guarnizione
BPE0048
(solo cave 24/25)

Mezza
lamella 55
BPE0021

Mezza lamella
55 senza
guarnizione
BPE0028

COMPENSAZIONI

Assortimento di compensazioni per ogni esigenza.

- La compensazione tipo “E” classica: il terminale della mezza lamella è fissato sul meccanismo per mezzo di una vite autoforante, comodo anche nei meccanismi a tagliare, si monta auto centrandosi al posto di un porta-lamella.
- La compensazione tipo “L”: i terminali della mezza lamella sono forniti separatamente nella versione a tagliare oppure nella versione telescopica componibile (CT).
- La compensazione tipo “EOMI”: il terminale della mezza lamella è fissato sul meccanismo per mezzo di una vite. Questo sistema di compensazione delle altezze è particolarmente vantaggioso in quanto consente l’inserimento della mezza lamella di compensazione direttamente nella cava del profilo anta, evitando l’impiego del riduttore (solo cave 24/25).

Tipo L

Per tutte le cave

Tipo CT

Telescopico per cave 35-36

Tipo EMX

Per tutte le cave più adattatore orizzontale

Tipo E

Per tutte le cave più adattatore verticale (per riduttore alto)

Tipo EC

+ Adattatore verticale per tutte le cave (per riduttore alto sagomato)

Tipo EOMI

Per le cave 24-25 (senza profilo riduttore)

AURORA 55 ADACTA

	AURORA 55adacta CODICE: AUAD Prezzo a lamella 0,85 €	AURORA 55 adacta BLINDO CODICE: AULB Prezzo a lamella 1,15 €	AURORA 55adacta BODY CODICE: AUADB Incluso maniglia	CAVA mm	Numero lamelle	Compensazione Tipo "E" Tipo "EMX" + Adattatori Riduttore alto	Compensazione Tipo "E" + Adattatori Riduttore alto sagomato	Compensazione Tipo "E" riduttore basso Tipo "EOMI" 24-25 senza riduttore	Compensazione Tipo "L" Tipo "CT" Riduttore basso	Compensazione Tipo "L" Tipo "CT" Riduttore alto
	Euro	Euro								
COMANDO SINGOLO	5,10	6,90	7,60	24 25 35 36	6	445	465	424	426	440
	5,95	8,05	8,45	24 25 35 36	7	500	520	479	481	495
	6,80	9,20	9,30	24 25 35 36	8	555	575	534	536	550
	7,65	10,35	10,15	24 25 35 36	9	610	630	589	591	605
	8,50	11,50	11,00	24 25 35 36	10	665	685	644	646	660
	9,35	12,65	11,85	24 25 35 36	11	720	740	699	701	715
	10,20	13,80	12,70	24 25 35 36	12	775	795	754	756	770
	11,05	14,95	13,55	24 25 35 36	13	830	850	809	811	825
	11,90	16,10	14,40	24 25 35 36	14	885	905	864	866	880
	12,75	17,25	15,25	24 25 35 36	15	940	960	919	921	935
	13,60	18,40	16,10	24 25 35 36	16	995	1015	974	976	990
	14,45	19,55	16,95	24 25 35 36	17	1050	1070	1029	1031	1045
	15,30	20,70	17,80	24 25 35 36	18	1105	1125	1084	1086	1100
	16,15	21,85	18,65	24 25 35 36	19	1160	1180	1139	1141	1155
	17,00	23,00	19,50	24 25 35 36	20	1215	1235	1194	1196	1210
	17,85	24,15	20,35	24 25 35 36	21	1270	1290	1249	1251	1265
	18,70	25,30	21,20	24 25 35 36	22	1325	1345	1304	1306	1320
COMANDO DOPPIO	19,55	26,45	24,55	24 25 35 36	23	1380	1400	1359	1361	1375
	20,40	27,60	25,40	24 25 35 36	24	1435	1455	1414	1416	1430
	21,25	28,75	26,25	24 25 35 36	25	1490	1510	1469	1471	1485
	22,10	29,90	27,10	24 25 35 36	26	1545	1565	1524	1526	1540
	22,95	31,05	27,95	24 25 35 36	27	1600	1620	1579	1581	1595
	23,80	32,20	28,80	24 25 35 36	28	1655	1675	1634	1636	1650
	24,65	33,35	29,65	24 25 35 36	29	1710	1730	1689	1691	1705
	25,50	34,50	30,50	24 25 35 36	30	1765	1785	1744	1746	1760
	26,35	35,65	31,35	24 25 35 36	31	1820	1840	1799	1801	1815
	27,20	36,80	32,20	24 25 35 36	32	1875	1895	1854	1856	1870
	Prezzo escluso maniglia	Prezzo escluso maniglia	Prezzo incluso maniglia			Altezze Massime (mm)				

- Meccanismo a tagliare fino a 6 metri
- Realizziamo su richiesta meccanismi a comando singolo o doppio per misure diverse da quelle riportate in tabella

SELLE FISSE / APERTE - CHIUSE		
Codice	Descrizione	Prezzo €
24-25-35-36 SFA.AUL	100 cp selle aperte 14 cp compensatori	50,00
24-25-35-36 SFC.AUL	100 cp selle chiuse 14 cp compensatori	50,00
Specificare la cava in fase di ordine		

MANIGLIE		
Codice	Descrizione	Prezzo €
MAUE	Man. unica ellittica	3,20
MAUEL	Man. ellittica base lunga	3,20
MAUM	Man. unica manovella	3,20
MAUP	Man. unica pomello	3,20
EL.AU	Man. a leva	1,50
MCS	Minicric da 27 mm	1,00
MCSB	Minicric bassa da 16 mm	1,00
NBCS	Maniglia standard	1,50

SUPPLEMENTO COLORI	
RAL STANDARD	+10%
PUNTINATI, RAL SPECIALI E BASE LEGNO	+15%

RINFORZO		
Codice	Descrizione	Prezzo € x coppia
RAU55	Rinforzo completo	1,60
INS55	Solo inserto	0,40

AURORA 54

AURORA 54

MECCANISMI PER ORIENTABILI

È la serie degli accessori per lamelle orientabili a interasse 55 mm (lamella da 60 mm di lunghezza).
La forma della lamella è a sormonto. Si applica su sistema persiana in alluminio, PVC e legno.
Le applicazioni sono molteplici per quasi una serie di persiane con cava a partire da 24 fino a 36 mm di larghezza.
Semplice da installare, permette l'inserimento delle lamelle a telaio chiuso.
Il sistema Aurora 54 non prevede la versione BLINDO.

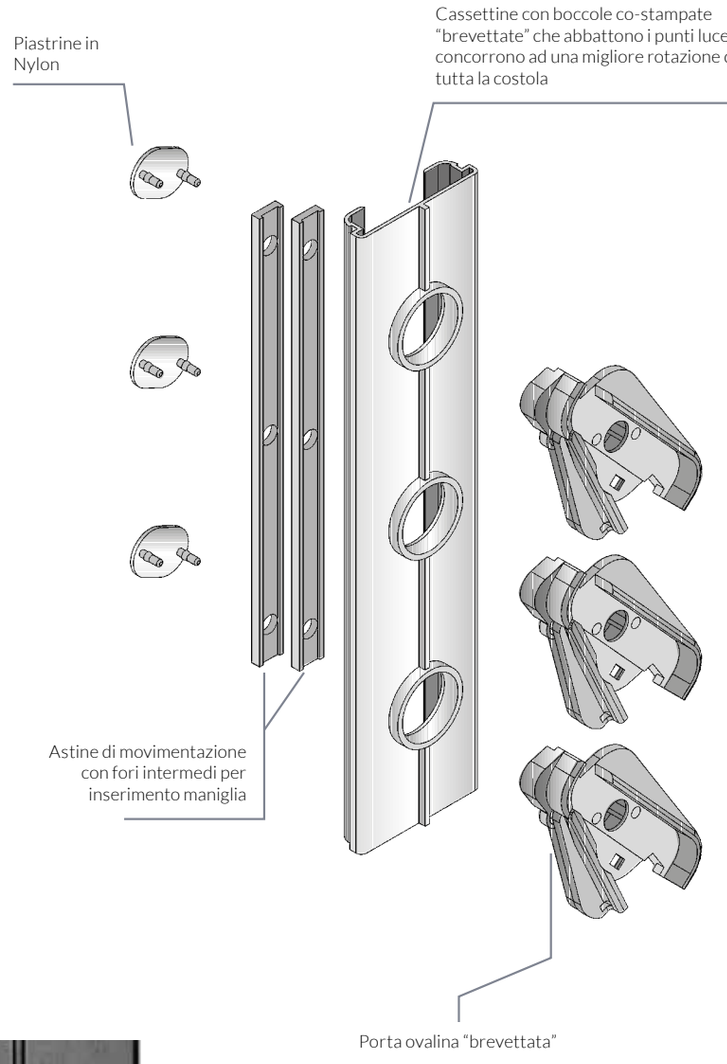

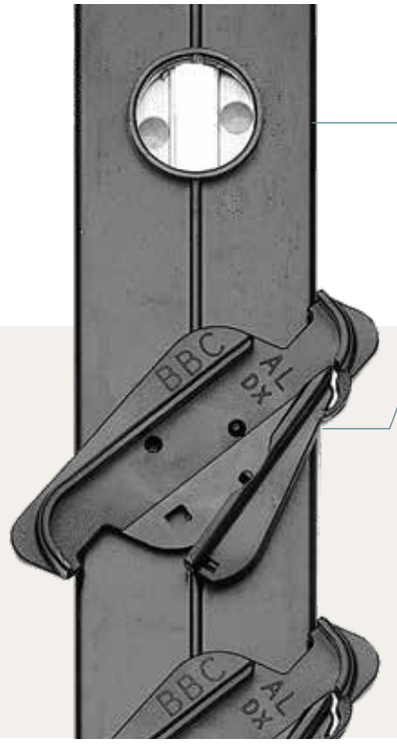

Aurora 54 presenta un sistema di eccellente oscuramento alla luce grazie alle boccole co-stampate sui montanti degli accessori. Ciò garantisce anche un'elevata tenuta all'aria e all'acqua.

MANIGLIE

MAU la maniglia per eccellenza (pomello, manovella, ellittica), vanta il primato di applicazioni. Robusta e facile da montare grazie ai fori predisposti sulle astine di comando. è reversibile e si monta con una semplice pressione a destra o a sinistra del meccanismo. Versioni per ogni gusto o esigenza tecnica, non si monta sulla serie di sicurezza.

EL.LQA è una maniglia semplice, economica e di facile montaggio. Si applica direttamente sul meccanismo in sostituzione del portalamelle, evitando di forare le lamelle o il profilo ante, adattandosi a tutte le tipologie di profilo.

BODY è la maniglia a corpo unico,viene fornita già applicata sul meccanismo. Grazie al minimo ingombro risolve molti problemi per le applicazioni dove gli spazi sono molto ridotti. È robusta e pratica da usare. Non teme il problema degli spessori nei profili arrotondati e maggiorati. Attraverso una frizione permette di avere delle posizione intermedie.

MINICRIC è una semplice maniglia a leva da applicare direttamente sulla lamella in qualsiasi posizione. Utile sulle persiane scorrevoli. Disponibile in due versioni, da 16 e 27 mm di ingombro.

MAUP
Maniglia pomello

MAUE
Maniglia elittica

MAUEL
Maniglia elittica con base lunga

MAUM
Maniglia manovella

MCSB da 16 mm
Maniglia minicric

MCS da 27 mm
Maniglia minicric

EL.LQA
Maniglia a leva

MANIGLIA BODY
Specificare il verso destro o sinistro in fase d'ordine

NOTA: le maniglie a leva non garantiscono lo stesso livello di oscuramento delle maniglie a manovella (soprattutto sui colori chiari)

AURORA 54

Lamella

Riduttore cava 24-25
BPE0036

Riduttore cava 35-36

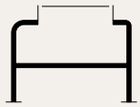

Profilo cava 24-25-32-35-36

COMPENSAZIONI

Assortimento di compensazioni:

- La compensazione tipo “A” classica è fissata direttamente sul meccanismo per mezzo di una vite autoforante, comoda anche nei meccanismi a tagliare, si monta auto centrandosi al posto di un porta lamella;
- La compensazione tipo “L”: i terminali della mezza lamella sono forniti separatamente nella versione a tagliare con speciali forbici.

Tipo A

Per tutte le cave

Tipo L

Compensatore a tagliare per le cave 35-36

SELLE FISSE

Gli accessori delle lamelle riproducono l’estetica del sistema orientabile e sono proposti in moduli con angolazione aperta e chiusa.

24-25-35-36 SFC.LQA

Selle fisse chiuse
cave 24-25-35-36 mm

24-25-35-36 SFA.LQA

Selle fisse aperte
cave 24-25-35-36 mm

AURORA

	AURORA 54 CODICE: LQA Prezzo a lamella 0,85 €	AURORA 54 BODY CODICE: BLQA Incluso maniglia	CAVA mm	Numero lamelle	Compensazione Tipo "A"	Compensazione Tipo "L"
	Euro	Euro				
COMANDO SINGOLO	5,10	7,60	24 25 32 35 36	6	415	415
	5,95	8,45	24 25 32 35 36	7	470	470
	6,80	9,30	24 25 32 35 36	8	525	525
	7,65	10,15	24 25 32 35 36	9	580	580
	8,50	11,00	24 25 32 35 36	10	635	635
	9,35	11,85	24 25 32 35 36	11	690	690
	10,20	12,70	24 25 32 35 36	12	745	745
	11,05	13,55	24 25 32 35 36	13	800	800
	11,90	14,40	24 25 32 35 36	14	855	855
	12,75	15,25	24 25 32 35 36	15	910	910
	13,60	16,10	24 25 32 35 36	16	965	965
	14,45	16,95	24 25 32 35 36	17	1020	1020
	15,30	17,80	24 25 32 35 36	18	1075	1075
	16,15	18,65	24 25 32 35 36	19	1130	1130
	17,00	19,50	24 25 32 35 36	20	1185	1185
	17,85	20,35	24 25 32 35 36	21	1240	1240
	18,70	21,20	24 25 32 35 36	22	1295	1295
COMANDO DOPPIO	19,55	24,55	24 25 32 35 36	23	1350	1350
	20,40	25,40	24 25 32 35 36	24	1405	1405
	21,25	26,25	24 25 32 35 36	25	1460	1460
	22,10	27,10	24 25 32 35 36	26	1515	1515
	22,95	27,95	24 25 32 35 36	27	1570	1570
	23,80	28,80	24 25 32 35 36	28	1625	1625
	24,65	29,65	24 25 32 35 36	29	1680	1680
	25,50	30,50	24 25 32 35 36	30	1735	1735
	26,35	31,35	24 25 32 35 36	31	1790	1790
	27,20	32,20	24 25 32 35 36	32	1845	1845
	Prezzo escluso maniglia	Prezzo incluso maniglia			Altezze Massime (mm)	

- Meccanismo a tagliare fino a 6 metri
- Realizziamo su richiesta meccanismi a comando singolo o doppio per misure diverse da quelle riportate in tabella

SELLE FISSE / APERTE - CHIUSE		
Codice	Descrizione	Prezzo €
24-25-35-36 SFA.LQA	100 cp selle aperte 14 cp compensatori	50,00
24-25-35-36 SFC.LQA	100 cp selle chiuse 14 cp compensatori	50,00
Specificare la cava in fase di ordine		

MANIGLIE		
Codice	Descrizione	Prezzo €
MAUE	Man. unica ellittica	3,20
MAUEL	Man. ellittica base lunga	3,20
MAUM	Man. unica manovella	3,20
MAUP	Man. unica pomello	3,20
EL.LQA	Man. a leva	1,50
MCS	Minicric da 27 mm	1,00
MCSB	Minicric bassa da 16 mm	1,00

SUPPLEMENTO COLORI	
RAL STANDARD	+10%
PUNTINATI, RAL SPECIALI E BASE LEGNO	+15%

54 WOOD

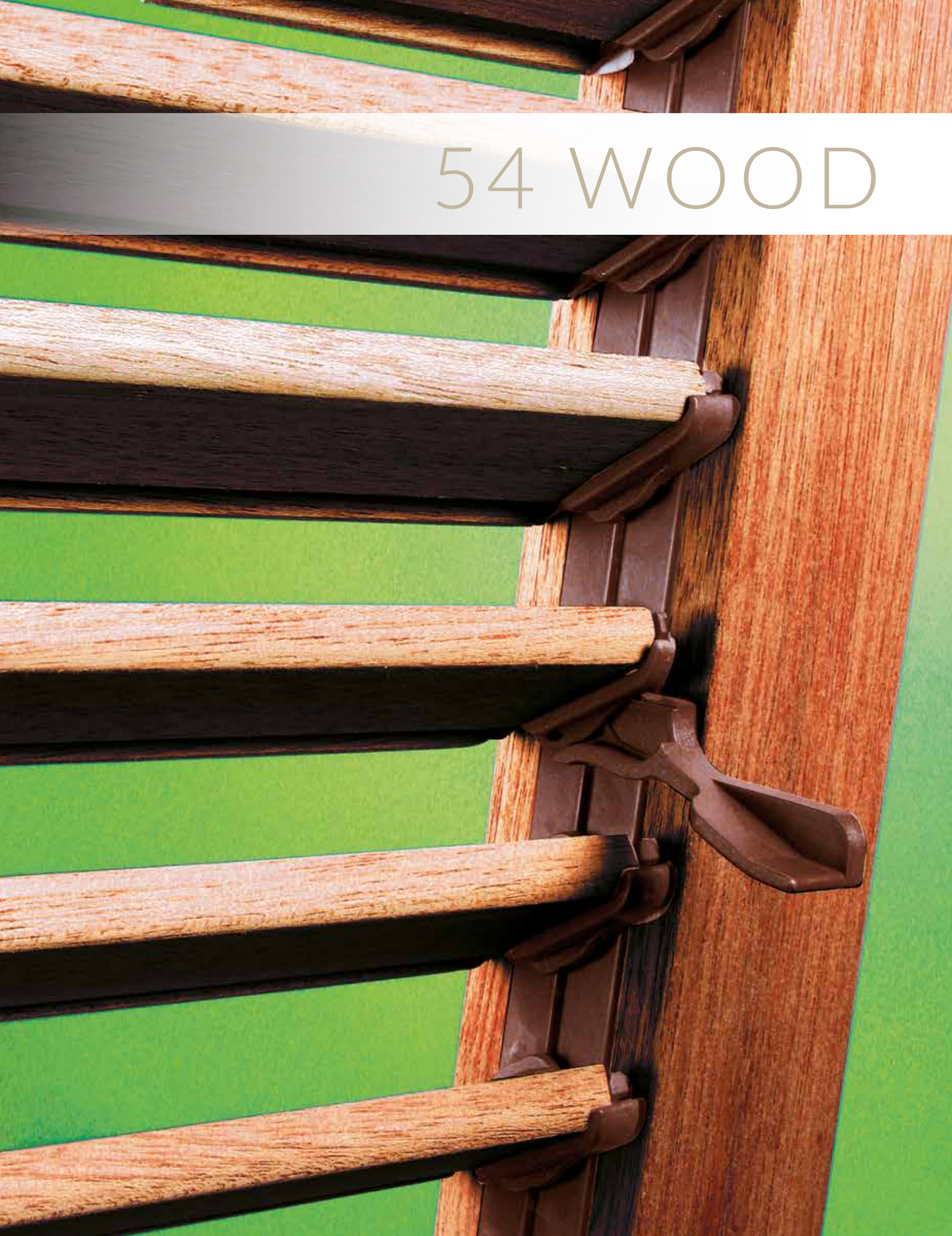

54 WO

È la serie degli accessori per lamelle orientabili a interasse 44 mm (lamella da 54 mm di lunghezza).
Il sistema prevede applicazioni in cave con larghezza da 25, 32 e 36 mm.
La lamella, piccola a sormonto, ripropone il design della persiana classica.
Semplice da assemblare l'inserimento delle lamelle avviene a telaio chiuso.
Il meccanismo è costituito da un montante in alluminio, verniciato in varie colorazioni. Tutti gli altri particolari sono prodotti in poliammide ad alto contenuto tecnologico, caratterizzati da elevate proprietà fisico-meccaniche: resistenza all'usura, basso coefficiente d'attrito. Resistenti alle basse e alte temperature e alla luce solare.
Un'elevata gamma di colori permette di soddisfare qualsiasi tipo di richiesta.
Test, realizzati su campioni, assicurano i requisiti prestazionali massimi richiesti dalla norma europea ai fini della marcatura CE.

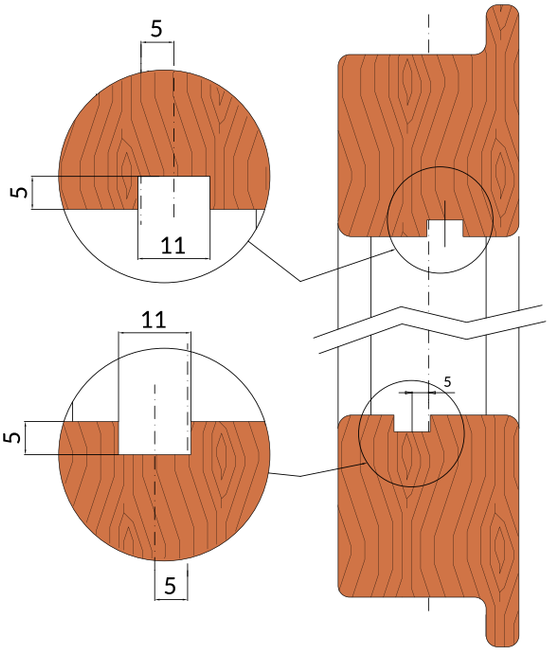

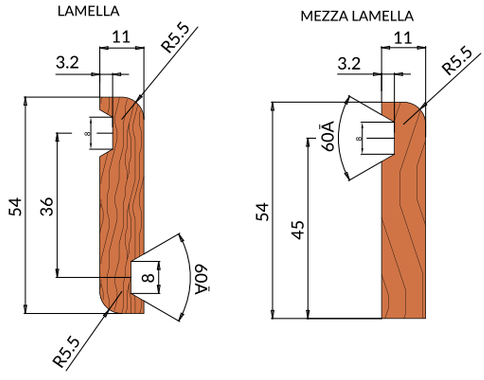

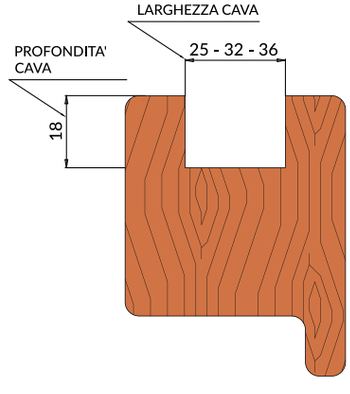

54 WOOD

MANIGLIE

Il sistema viene proposto in due versioni, con una maniglia a leva Body già montata sul meccanismo.
Grazie al minimo ingombro risolve problemi dovuti a spazi ridotti, scorrevoli e persiane a 3 ante. Robusta e pratica da usare, attraverso una frizione permette di avere delle posizioni intermedie. Specificare, in fase di ordine, la collocazione destra o sinistra.

La seconda versione è proposta con maniglia separata MAUE. Robusta e facile da montare grazie ai fori predisposti sulle astine di comando.
È reversibile e si monta esercitando una semplice pressione che consente l'agevole innesto sul meccanismo.

MAUE

Maniglia ellittica

COMPENSAZIONE TIPO "AWD"

BODY

Specificare il verso destro o sinistro in fase d'ordine.

	54 WOOD CODICE:54WD	54 WOOD BODY CODICE: 54WDB	CAVA mm	Numero lamelle	Compensazione Tipo "AWD"
	Euro	Euro			
COMANDO SINGOLO	6,60	6,00	25 32 36	6	352
	7,70	7,00	25 32 36	7	396
	8,80	8,00	25 32 36	8	440
	9,90	9,00	25 32 36	9	484
	11,00	10,00	25 32 36	10	528
	12,10	11,00	25 32 36	11	572
	13,20	12,00	25 32 36	12	616
	14,30	13,00	25 32 36	13	660
	15,40	14,00	25 32 36	14	704
	16,50	15,00	25 32 36	15	748
	17,60	16,00	25 32 36	16	792
	18,70	17,00	25 32 36	17	836
	19,80	18,00	25 32 36	18	880
	20,90	19,00	25 32 36	19	924
	22,00	20,00	25 32 36	20	968
	23,00	21,00	25 32 36	21	1012
	24,00	22,00	25 32 36	22	1056
	25,00	23,00	25 32 36	23	1100
	26,00	24,00	25 32 36	24	1144
	27,00	25,00	25 32 36	25	1188
	28,00	26,00	25 32 36	26	1232
	29,00	27,00	25 32 36	27	1276
	30,00	28,00	25 32 36	28	1320
	31,00	29,00	25 32 36	29	1364
	32,00	30,00	25 32 36	30	1408
	33,00	31,00	25 32 36	31	1452
	34,00	32,00	25 32 36	32	1496
	Prezzo incluso maniglia	Prezzo incluso maniglia			Altezze Massime (mm)

SUPPLEMENTO COLORI	
RAL STANDARD	+10%
PUNTINATI, RAL SPECIALI E BASE LEGNO	+15%

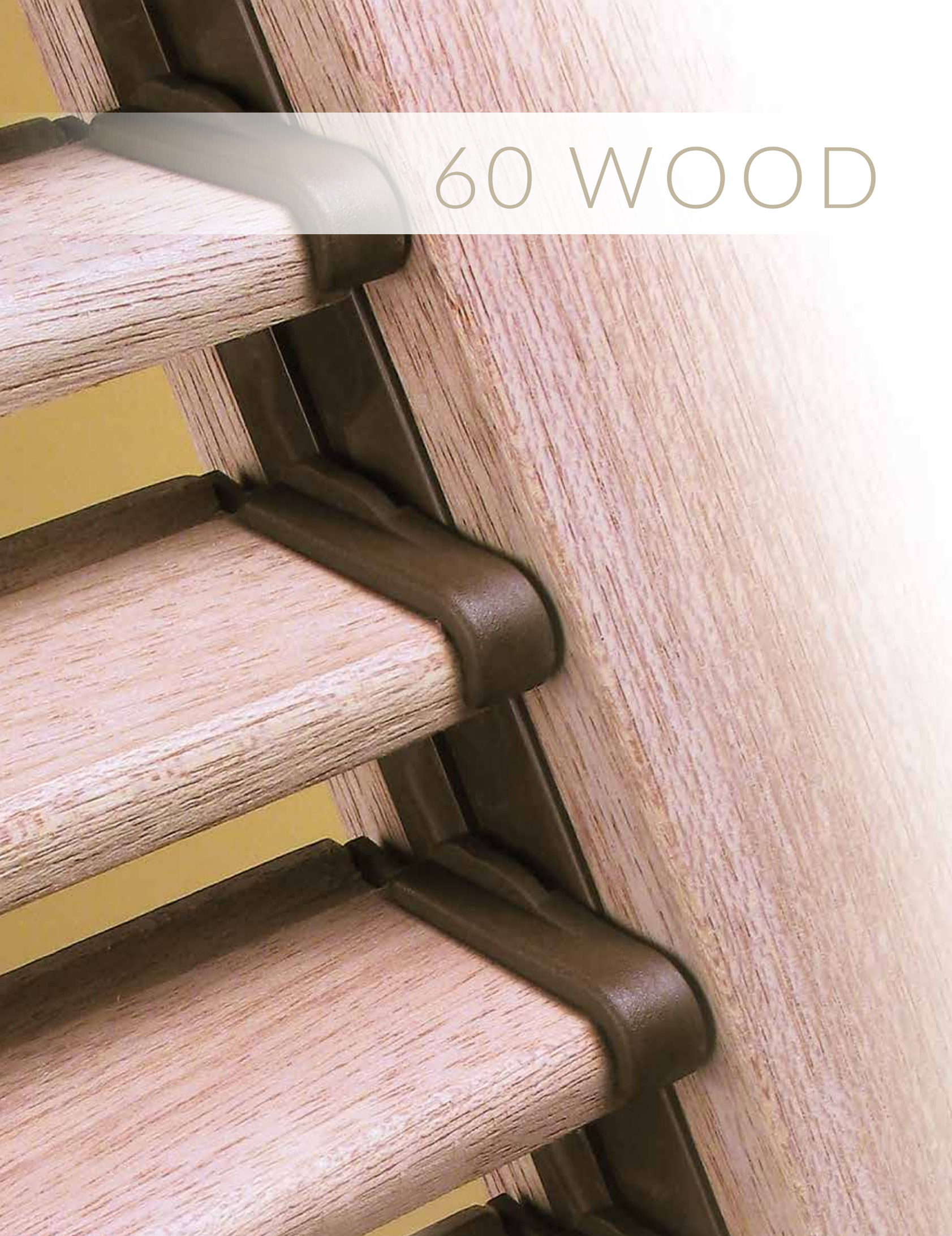

60 WOOD

60 WOOD

È la serie degli accessori per lamelle orientabili in legno a interasse da 52 mm (lamella da 60 mm di lunghezza). Il sistema prevede applicazioni in cave con larghezza da 25 e 36 mm.
La lamella a sormonto, ripropone il design della persiana classica. Semplice da assemblare, l'inserimento delle lamelle avviene a telaio chiuso.
Il meccanismo è costituito da un montante in alluminio verniciato.
Tutti i particolari sono prodotti in poliammide ad alto contenuto tecnologico, caratterizzati da elevate proprietà fisico-meccaniche: resistenza all'usura, basso coefficiente di attrito.
Sono inoltre, resistenti alle basse e alte temperature ed alla luce solare.
Un'elevata gamma di colori, permette di soddisfare qualsiasi tipo di richiesta.
Test realizzati su campioni, assicurano i requisiti prestazionali massimi richiesti dalla normativa europea ai fini della marcatura CE.

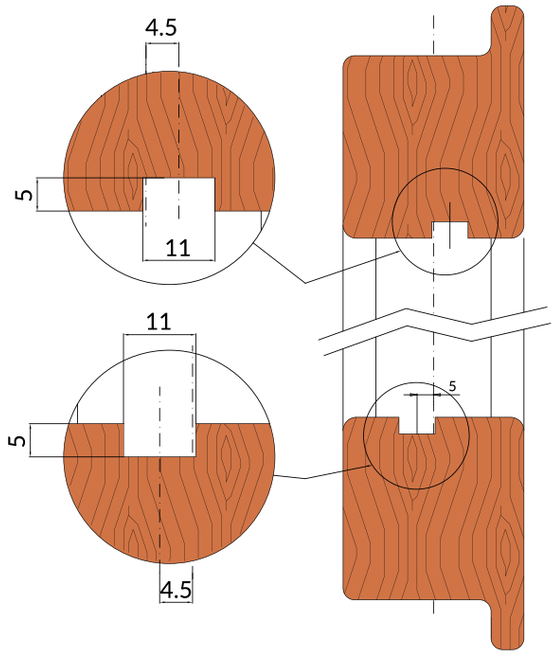

MANIGLIE

Il sistema viene proposto con maniglia a leva BODY già montata sul meccanismo. Grazie al minimo ingombro, risolve problemi dovuti a spazi ridotti, sistemi scorrevoli e persiane a libro. È una maniglia robusta e pratica. Specificare in fase di ordine, la collocazione destra o sinistra.

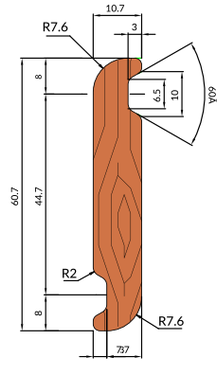

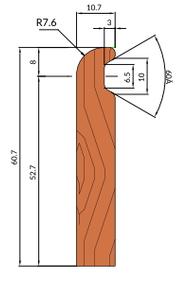

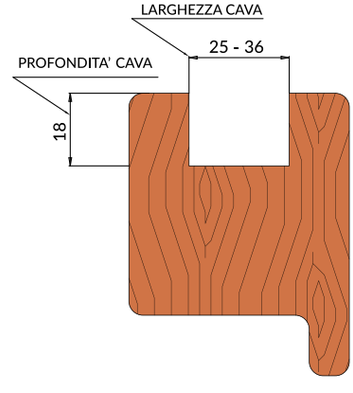

COMPENSAZIONE TIPO “AWD 60”

SUPPLEMENTO COLORI	
RAL STANDARD	+10%
PUNTINATI, RAL SPECIALI E BASE LEGNO	+15%

	60 WOOD BODY CODICE: 60WDB Con maniglia Body	CAVA mm	Numero lamelle	Compensazione Tipo “AWD 60”
	Euro			
COMANDO SINGOLO	6,00	25 36	6	420
	7,00	25 36	7	472
	8,00	25 36	8	525
	9,00	25 36	9	577
	10,00	25 36	10	630
	11,00	25 36	11	682
	12,00	25 36	12	735
	13,00	25 36	13	787
	14,00	25 36	14	840
	15,00	25 36	15	892
	16,00	25 36	16	945
	17,00	25 36	17	997
	18,00	25 36	18	1050
	19,00	25 36	19	1102
	20,00	25 36	20	1155
	21,00	25 36	21	1207
	22,00	25 36	22	1260
	23,00	25 36	23	1312
	24,00	25 36	24	1365
	25,00	25 36	25	1417
	26,00	25 36	26	1470
	27,00	25 36	27	1522
	28,00	25 36	28	1575
	29,00	25 36	29	1627
	30,00	25 36	30	1680
	31,00	25 36	31	1732
	32,00	25 36	32	1785
	Prezzo incluso maniglia			Altezze Massime (mm)

PRODOTTI VARI

PRODOTTI SU DISEGNO DEL COMMITTENTE

La ricerca, orientata verso nuovi ambiti di sviluppo, ha intensificato la collaborazione con i clienti permettendo di arricchire i prodotti di un contenuto tecnologico sempre più elevato e diversificato in base a richieste personalizzate.
Oltre alle "serie" prodotte e commercializzate direttamente, l'azienda realizza numerosi altri sistemi per i maggiori gammisti e clienti con esigenze diversificate, in alluminio, PVC e legno.

LAMELLE IN LEGNO

1) 70 mm
2) 60 mm
3) 54 mm

B.B.C.®
MV Line Group

www.bbcgroup.it - info@bbcgroup.it

B.B.C. S.p.A. - 75012 Bernalda (MT) - Italy - zona P.I.P.
Tel. 0835 544748 - 0835 549030 - Fax: 0835 549918

Divisione estrusione alluminio e verniciatura
75010 Pisticci Scalo (MT) - Z.I. Comparto C
Tel. +39 0835 461058 - Fax: +39 0835 461059